FanControl-U2 и FanControl-B2

Подключение модуля на автомобили концерна VAG

Применение модуля на автомобиле VW Touareg (2011-2017)

Группа 3, подгруппа 1 **CAN-шина в автомобиле:** • CAN-L — оранжевый с коричневой полосой • CAN-H — оранжевый с фиолетовой полосой.	**Штатная кнопка управления:** • Кнопка закрытия ЦЗ на двери водителя. **Управление со штатного брелка:** • Поддерживается.

Управление штатным (заводским) автономным отопителем

О наличии штатного автономного отопителя можно узнать по наклейке, расположенной на центральной стойке кузова, под дверью водителя.

Модуль позволяет включить штатный автономный отопитель для прогрева двигателя и салона от дополнительных устройств (GSM-пейджер, дополнительная сигнализация и т.д.) с помощью внешнего входа, со штатной кнопки автомобиля и со штатного брелка.

Подключение модуля при наличии в автомобиле активированного таймера

Модуль подключается к CAN-шине в любом удобном месте, например, за блоком управления климат-контролем (см. рисунок 2). При подключении используется пара проводов модуля CAN 1.

Подробное описание подключения см. в схеме 1.

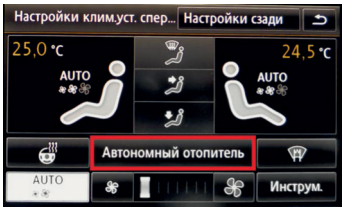

Рис. 1. Меню активированного таймера

Подключение модуля при отсутствии в автомобиле активированного таймера

Модуль подключается в разрыв CAN-шины автомобиля непосредственно за блоком управлениям климат-контролем (см. рисунок 2).

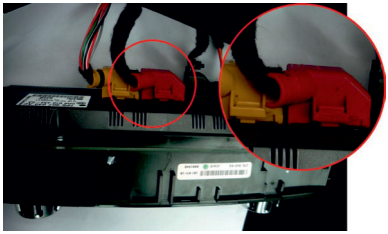

Рис. 2

При подключении модуля к CAN-шине рекомендуется разобрать соответствующий разъем автомобиля, а затем собрать его, воспользовавшись прилагаемыми в комплекте кожухами (см. рисунок 3).

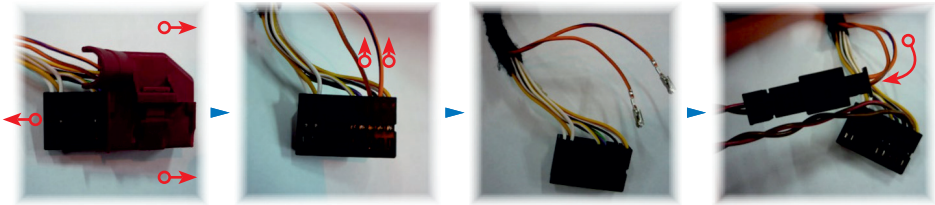

Рис. 3

Пары проводов модуля, CAN 1 и CAN 3, предназначены для подключения к CAN-шине: CAN 3 подключается к шине со стороны блока управления климат-контролем, а CAN 1 — со стороны автомобиля.

Подробное описание подключения см. в схеме 2.

Управление дополнительно установленным автономным отопителем

Модуль позволяет включить климатическую установку автомобиля в режим, предварительно установленный пользователем автомобиля, и одновременно с этим запустить дополнительно установленный автономный отопитель. Управление модулем возможно от дополнительных устройств (GSM-пейджер, дополнительная сигнализация и т.д.) с помощью внешнего входа, со штатной кнопки автомобиля и со штатного брелка.

Подключение модуля

Модуль подключается аналогично подключению, описанному выше: в разрыв CAN-шины автомобиля непосредственно за блоком управления климат-контролем.

Подробное описание подключения см. в схеме 3.

Существует возможность настройки модуля в следующий режим работы: климатическая установка будет включаться только при достижении температуры охлаждающей жидкости 40°C. Для активации данного режима необходимо активировать «Альтернативный алгоритм запуска климатической установки №1». Сделать это можно с помощью TECPROG или встроенной кнопки программирования:

1. Нажмите 14 раз кнопку программирования.
2. Модуль проинформирует о состоянии пункта сериями по 1 световому сигналу.
3. Нажмите 1 раз кнопку программирования.
4. Модуль проинформирует о состоянии пункта сериями по 2 световых сигнала.

Применение модуля на автомобилях Porsche Cayenne (2011-2017), Macan, Panamera (2009-2016)

Данные автомобили поддерживаются только модулем **FanControl-U2**.

Группа 3, подгруппа 3 **CAN-шина в автомобиле:** • CAN-L — оранжевый с коричневой полосой • CAN-H — оранжевый с фиолетовой полосой.	**Штатная кнопка управления:** • Кнопка «Возврат» на руле. **Управление со штатного брелка:** • Поддерживается.

Управление штатным (заводским) автономным отопителем (только для Porche Cayenne (2011-2017))

Модуль позволяет включить штатный автономный отопитель (догреватель) для прогрева двигателя и салона от дополнительных устройств (GSM-пейджер, дополнительная сигнализация и т.д.) с помощью внешнего входа, со штатной кнопки автомобиля (кнопка «Возврат» на руле) и со штатного брелка.

Модуль подключается в разрыв CAN-шины автомобиля непосредственно за блоком управления климат-контролем (см. рисунки 4, 5).

Рис. 4

Рис. 5

При подключении модуля к CAN-шине рекомендуется разобрать соответствующий разъем автомобиля, а затем собрать его, воспользовавшись прилагаемыми в комплекте кожухами (см. рисунок 6).

Пары проводов модуля, CAN 1 и CAN 3, предназначены для подключения к CAN-шине: CAN 3 подключается к шине со стороны блока управления климат-контролем, а CAN 1 — со стороны автомобиля.

Подробное описание подключения см. в схеме 9.

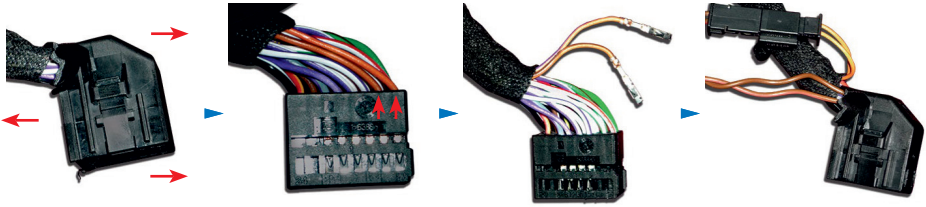

Рис. 6

Для корректной работы электропомпы отопителя желтый/красный провод (контакт №14) модуля подключите к коричневому/синему проводу (контакт №12), находящемся в черном 12-тиконтактном разъеме (см. рисунки 7, 8).

Рис. 7

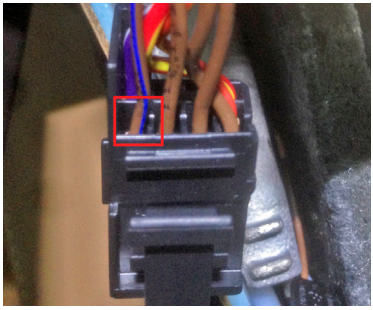

Рис. 8

Управление штатным (заводским) догревателем Porche Cayenne (2011-2017), Panamera (2009-2016)

Модуль позволяет включить штатный автономный отопитель для прогрева двигателя и салона от дополнительных устройств (GSM-пейджер, дополнительная сигнализация и т.д.) с помощью внешнего входа, со штатной кнопки автомобиля (кнопка «Возврат» на руле) и со штатного брелка.

Модуль подключается к CAN-шине в любом удобном месте, например, за блоком управления климат-контролем. При подключении используется пара проводов модуля CAN 1.

Для управления штатным отопителем запустите его из меню панели приборов.

В случае, если в машине установлен штатный догреватель:

1. Подключите черный/красный провод в черном разъеме отопителя (контакт №3) на массу через резистор с сопротивлением 70-100 Ом и мощностью 2,5 Вт (см. рисунок 9).
2. При помощи диагностического оборудования активировать автономный отопитель в а/м.
3. Запустить отопитель из меню панели приборов (запуск возможен при температуре окружающей среды менее 4˚С).

Подробное описание подключения см. в схеме 10.

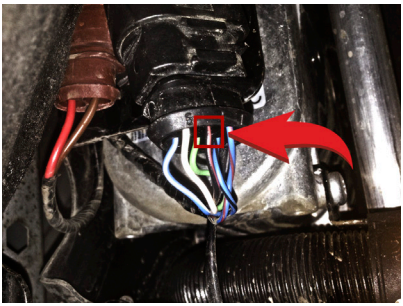

Рис. 9

Управление дополнительно установленным автономным отопителем

Модуль позволяет включить климатическую установку автомобиля в режим, предварительно установленный пользователем автомобиля, и одновременно с этим запустить дополнительно установленный автономный отопитель. Управление модулем возможно от дополнительных устройств (GSM-пейджер, дополнительная сигнализация и т.д.) с помощью внешнего входа, со штатной кнопки автомобиля (кнопка «Возврат» на руле) и со штатного брелка.

Подключение модуля

Модуль подключается аналогично подключению, описанному выше: в разрыв CAN-шины автомобиля непосредственно за блоком управления климат-контролем.

Подробное описание подключения см. в схеме 3.

Применение модуля на автомобиле Audi A6 (2011-2018), A7 (2010-2017)

Группа 3, подгруппа 1 **CAN-шине в автомобиле:** • CAN-L — оранжевый с коричневой полосой • CAN-H — оранжевый с синей полосой.	**Штатная кнопка управления:** • Кнопка закрытия ЦЗ на двери водителя. **Управление со штатного брелка:** • Поддерживается.

Управление штатным (заводским) автономным отопителем (только для Audi A6 (2011-2018))

О наличии штатного автономного отопителя можно узнать по наклейке, расположенной на центральной стойке кузова, под дверью водителя.

Модуль позволяет включить штатный автономный отопитель для прогрева двигателя и салона от дополнительных устройств (GSM-пейджер, дополнительная сигнализация и т.д.) с помощью внешнего входа, со штатной кнопки автомобиля и со штатного брелка.

Подключение модуля при наличии в автомобиле активированного таймера

Модуль подключается к CAN-шине в любом удобном месте, например, за блоком управления климат-контролем (см. рисунок 10). При подключении используется пара проводов модуля CAN 1.

Подробное описание подключения см. в схеме 1.

Управление дополнительно установленным автономным отопителем

Модуль позволяет включить климатическую установку автомобиля и одновременно с этим запустить дополнительно установленный автономный отопитель. Управление модулем возможно от дополнительных устройств (GSM-пейджер, дополнительная сигнализация и т.д.) с помощью внешнего входа, со штатной кнопки автомобиля (кнопка закрытия ЦЗ на двери водителя) и со штатного брелка.

Подключение модуля

Модуль подключается в разрыв CAN-шины автомобиля непосредственно за блоком управления климат-контролем (см. рисунок 10).

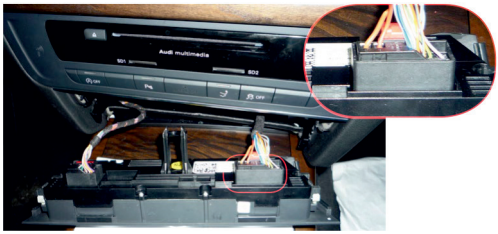

Рис. 10

При подключении модуля к CAN-шине рекомендуется разобрать соответствующий разъем автомобиля, а затем собрать его, воспользовавшись прилагаемыми в комплекте кожухами (см. рисунок 11).

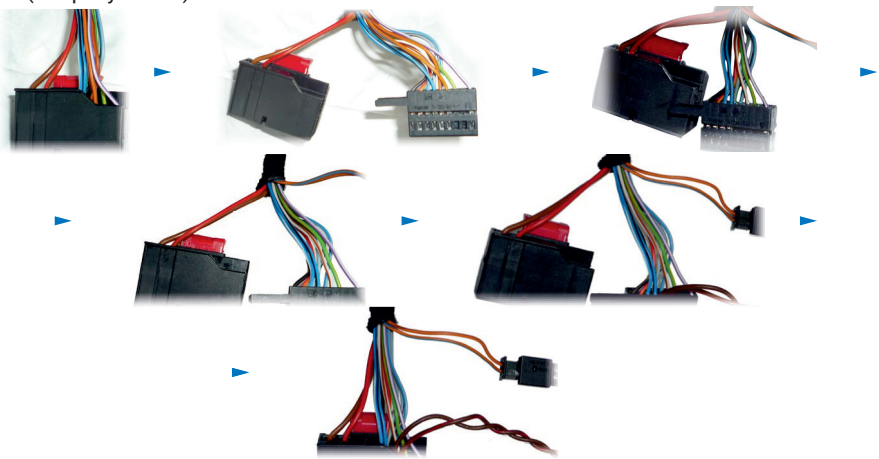

Рис. 11

Пары проводов модуля, CAN 1 и CAN 3, предназначены для подключения к CAN-шине: CAN 3 подключается к шине со стороны блока управления климат-контролем, а CAN 1 — со стороны автомобиля.

Подробное описание подключения см. в схеме 2.

Применение модуля на автомобиле Audi A8 (2010-2017)

Группа 3, подгруппа 1 **CAN-шина в автомобиле:** • CAN-L — оранжевый с коричневой полосой • CAN-H — оранжевый с фиолетовой полосой.	**Штатная кнопка управления:** • Кнопка закрытия ЦЗ на двери водителя. **Управление со штатного брелка:** • Поддерживается.

Управление дополнительно установленным автономным отопителем

Модуль позволяет включить климатическую установку автомобиля и одновременно с этим запустить дополнительно установленный автономный отопитель. Управление модулем возможно от дополнительных устройств (GSM-пейджер, дополнительная сигнализация и т.д.) с помощью внешнего входа, со штатной кнопки автомобиля (кнопка закрытия ЦЗ на двери водителя) и со штатного брелка.

Подключение модуля

Модуль подключается в разрыв CAN-шины автомобиля непосредственно за блоком управления климат-контролем (см. рисунок 12).

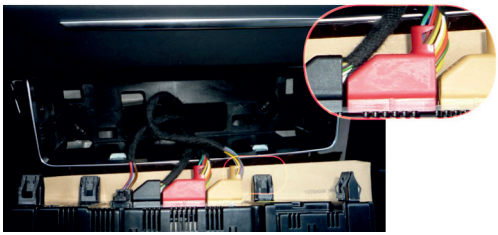

Рис. 12

При подключении модуля к CAN-шине рекомендуется разобрать соответствующий разъем автомобиля, а затем собрать его, воспользовавшись прилагаемыми в комплекте кожухами (см. рисунок 13).

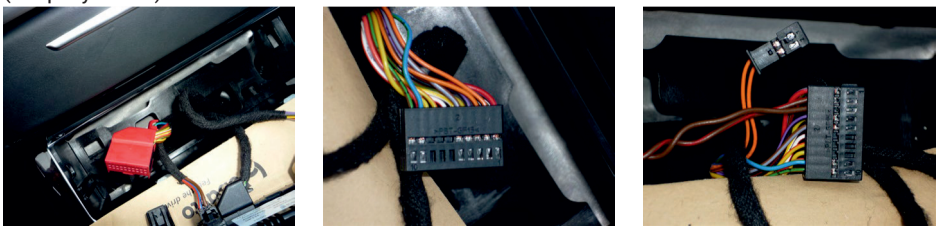

Рис. 13

Пары проводов модуля, CAN 1 и CAN 3, предназначены для подключения к CAN-шине: CAN 3 подключается к шине со стороны блока управления климат-контролем, а CAN 1 — со стороны автомобиля.

Подробное описание подключения см. в схеме 2.

Применение модуля на автомобили Audi A3 (2013--), Audi TT (2015--), VW Golf 7, VW Passat B8, Tiguan NF (2016--), Skoda Octavia 3, Skoda Kodiaq, Skoda Karoq

Группа 3, подгруппа 2 **CAN-шина в автомобиле:** • CAN-L — оранжевый с коричневой полосой • CAN-H — оранжевый с зеленой полосой.	**Штатная кнопка управления:** • Кнопка закрытия ЦЗ на двери водителя. **Управление со штатного брелка:** • Поддерживается.

Управление дополнительно установленным автономным отопителем

Модуль позволяет включить климатическую установку автомобиля и одновременно с этим запустить дополнительно установленный автономный отопитель. Управление модулем возможно от дополнительных устройств (GSM-пейджер, дополнительная сигнализация и т.д.) с помощью внешнего входа, со штатной кнопки автомобиля (кнопка закрытия ЦЗ на двери водителя) и со штатного брелка.

Подключение модуля

Модуль подключается в разрыв CAN-шины автомобиля непосредственно у блока управления климат-контролем (см. рисунок 14). В Audi TT (2015--) блок управления климат-контролем находится за перчаточным ящиком (см. рисунок 15).

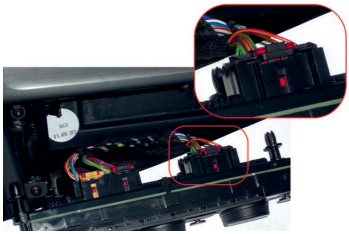

Рис. 14

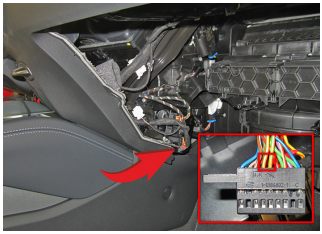

Рис. 15

При подключении модуля к CAN-шине рекомендуется разобрать соответствующий разъем автомобиля, а затем собрать его, воспользовавшись прилагаемыми в комплекте кожухами (см. рисунок 16).

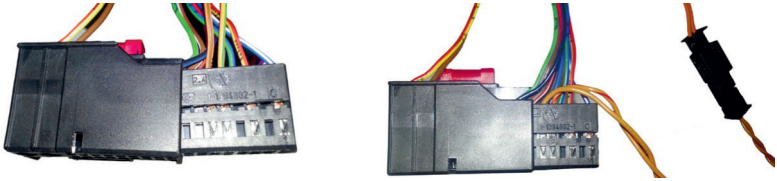

Рис. 16

Пары проводов модуля, CAN 1 и CAN 3, предназначены для подключения к CAN-шине: CAN 3 подключается к шине со стороны блока управления климат-контролем, а CAN 1 — со стороны автомобиля.

Подробное описание подключения см. в схеме 2.

Управление штатным (заводским) автономным отопителем

(только для VW Golf 7, VW Tiguan NF (2016--), Skoda Octavia 3, Skoda Kodiaq)

Модуль позволяет включить штатный автономный отопитель для прогрева двигателя и салона от дополнительных устройств (GSM-пейджер, дополнительная сигнализация и т.д.) с помощью внешних входов, со штатного брелка и со штатной кнопки.

Подключение модуля

Модуль подключается к CAN-шине автомобиля в любом удобном месте, например: в жгуте за блоком управления климат-контролем. При подключении используется пара проводов модуля CAN 1.

Применение системы на автомобилях Audi Q7 (2015-2019)

Управление дополнительно установленным автономным отопителем

Группа 3, подгруппа 5 **CAN-шина в автомобиле:** • CAN-L — оранжевый с коричневой полосой • CAN-H — черный.	**Штатная кнопка управления:** • Кнопка закрытия ЦЗ на двери водителя.

Система позволяет включить климатическую установку автомобиля в последний оставленный режим и одновременно с этим запустить дополнительно установленный автономный отопитель.

При наличии в автомобиле электротенов требуется их отключение на время работы FanControl

Подключение системы

Система подключается в разрыв CAN-шины автомобиля, подключение возможно за левой кик-панелью в красном разъеме (см. рисунок 17).

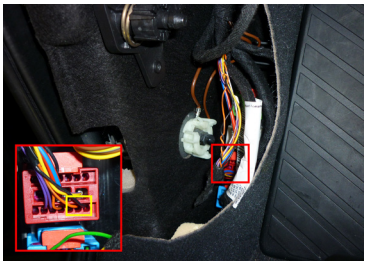

Рис. 17

Пары проводов системы, CAN 1 и CAN 3, предназначены для подключения к CAN-шине: CAN 3 подключается к шине со стороны блока управления климат-контролем (жгут идущий вверх), а CAN 1 — со стороны автомобиля.
Подробное описание подключения см. в схеме 2.

Управление штатным (заводским) автономным отопителем

Группа 3, подгруппа 4 **CAN-шина в автомобиле:** • CAN-L — оранжевый с коричневой полосой • CAN-H — оранжевый с серой полосой.	**Штатная кнопка управления:** • Кнопка закрытия ЦЗ на двери водителя.

Система позволяет включить штатный автономный отопитель и климат-контроль.

Подключение системы

Система подключается к CAN-шине в жгуте, идущем к штатному отопителю. Подключение возможно в подкапотном пространстве (см. рисунок 18).

Рис. 18

При подключении используется пара проводов системы CAN 1.
Подробное описание подключения см. в схеме 5.

Применение модуля на автомобиле Audi, A4 (2008-2015), Audi A5 (2007-2016), Audi Q5 (2008-2016)

Группа 1, подгруппа 1 **CAN-шина в автомобиле:** • CAN-L — оранжевый с коричневой полосой • CAN-H — оранжевый с синей полосой.	**Штатная кнопка управления:** • Кнопка закрытия ЦЗ на двери водителя. **Управление со штатного брелка:** • Поддерживается.

Управление дополнительно установленным автономным отопителем

Модуль позволяет включить климатическую установку автомобиля в том режиме, в котором она находилась перед выключением зажигания, и одновременно с этим запустить дополнительно установленный автономный отопитель. Управление модулем возможно от дополнительных устройств (GSM-пейджер, дополнительная сигнализация и т.д.) с помощью внешних входов, со штатной кнопки автомобиля (кнопка закрытия ЦЗ на двери водителя) и со штатного брелка.

Подключение модуля

Модуль подключается в разрыв CAN-шины автомобиля непосредственно за блоком управления климат-контролем (см. рисунок 19) парами проводов CAN 1 и CAN 2.

Рис. 19

При подключении модуля к CAN-шине рекомендуется разобрать соответствующий разъем автомобиля, а затем собрать его, воспользовавшись прилагаемыми в комплекте кожухами (см. рисунок 20).

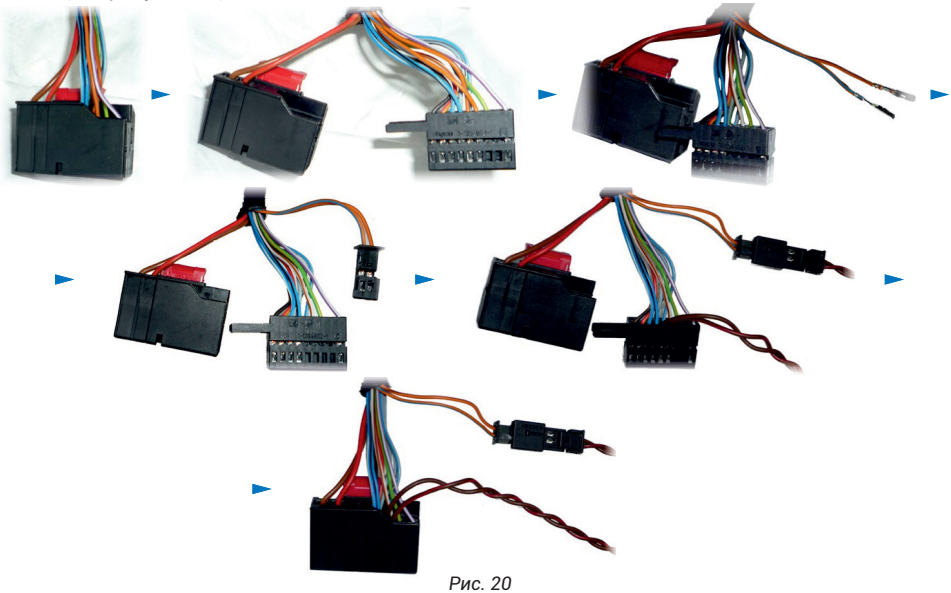

Рис. 20

Пары проводов модуля, CAN 1 и CAN 2, предназначены для подключения к CAN-шине: CAN 2 подключается к шине со стороны блока управления климат-контролем, а CAN 1 — со стороны автомобиля.

Подробное описание подключения см. в схеме 4.

Управление штатным (заводским) автономным отопителем для Audi Q5

Модуль позволяет включить штатный автономный отопитель для прогрева двигателя и салона от дополнительных устройств (GSM-пейджер, пульт ДУ дополнительного автономного отопителя и т. д.) с помощью внешних входов, со штатной кнопки (закрытие ЦЗ) автомобиля и со штатного брелка.

Климатическая установка автомобиля будет работать в том режиме, в котором она находилась перед выключением зажигания.

Подключение модуля

Модуль подключается к CAN-шине автомобиля в любом удобном месте, например, за блоком управления климат-контролем. При подключении используется пара проводов модуля CAN 1.

Подробное описание подключения см. в схеме 1.

Применение модуля на автомобили Audi Q3 (2011-2018), Q7 (2011-2014)

Для Audi Q7 группа 1, подгруппа 2 **Для Audi Q3 группа 1, подгруппа 3** **CAN-шина в автомобиле:** • CAN-L — оранжевый с коричневой полосой • CAN-H — оранжевый с зеленой полосой.	**Штатная кнопка управления:** • Кнопка закрытия ЦЗ на двери водителя. **Управление со штатного брелка:** • Поддерживается.

Управление дополнительно установленным автономным отопителем

Модуль позволяет включить климатическую установку автомобиля в том режиме, в котором она находилась перед выключением зажигания, и одновременно с этим запустить дополнительно установленный автономный отопитель (запуск с помощью выхода №9). Управление модулем возможно от дополнительных устройств (GSM-пейджер, дополнительная сигнализация и т.д.) с помощью внешних входов, со штатной кнопки автомобиля (кнопка закрытия ЦЗ на двери водителя) и со штатного брелка.

Подключение модуля

Модуль подключается в разрыв CAN-шины автомобиля непосредственно за блоком управления климат-контролем (см. рисунок 21) парами проводов CAN 1 и CAN 2.

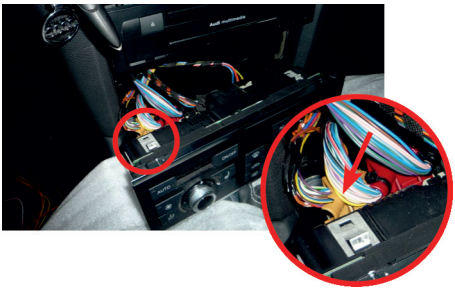

Рис. 21

При подключении модуля к CAN-шине рекомендуется разобрать соответствующий разъем автомобиля, а затем собрать его, воспользовавшись прилагаемыми в комплекте кожухами (см. рисунок 22).

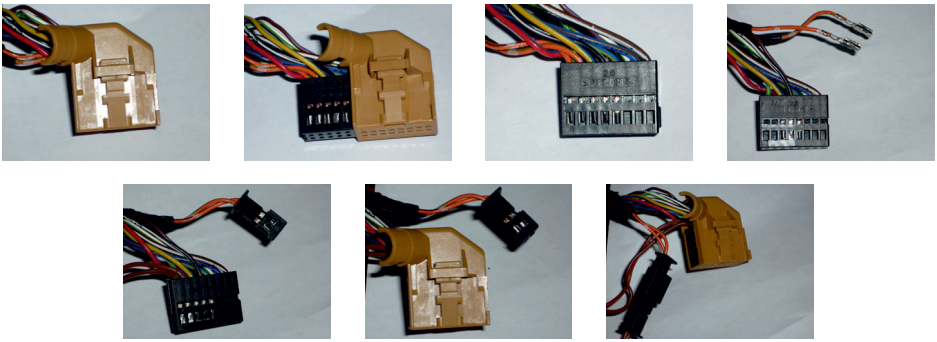

Рис. 22

Пары проводов модуля, CAN 1 и CAN 2, предназначены для подключения к CAN-шине: CAN 2 подключается к шине со стороны блока управления климат-контролем, а CAN 1 — со стороны автомобиля.

Подробное описание подключения см. в схеме 4.

Управление штатным (заводским) автономным отопителем (только для Audi Q7 2011-2014)

Модуль позволяет включить штатный автономный отопитель для прогрева двигателя и салона от дополнительных устройств (GSM-пейджер, пульт ДУ дополнительного автономного отопителя и т.д.) с помощью внешних входов, со штатной кнопки (закрытие ЦЗ) автомобиля и со штатного брелка.

Климатическая установка автомобиля будет работать в том режиме, в котором она находилась перед выключением зажигания.

Подключение модуля

Модуль подключается к CAN-шине автомобиля в любом удобном месте, например: за блоком управления климат-контролем. При подключении используется пара проводов модуля CAN 1.

Подробное описание подключения см. в схеме 1.

Применение модуля на автомобилях: VW Passat B6, B7, Passat CC, VW Golf 5, VW Jetta (2006-2018), VW Golf Plus, VW Caddy (2004-2020), VW Touran, VW Tiguan (2007-2016); Skoda Octavia 2, Skoda Superb (2009-2015); Seat Altea (2004--), Leon (2006--)

Группа 11, подгруппа 2 **CAN-шина в автомобиле:** • CAN-L — оранжевый с коричневой полосой • CAN-H — оранжевый с зеленой полосой.	**Штатная кнопка управления:** • Кнопка закрытия ЦЗ на двери водителя. **Управление со штатного брелка:** • Поддерживается.

Управление дополнительно установленным автономным отопителем

Модуль позволяет включить климатическую установку автомобиля в специальный режим «продувки» салона, предусмотренный автопроизводителем, и одновременно с этим запустить дополнительно установленный автономный отопитель. Управление модулем возможно от дополнительных устройств (GSM-пейджер, пульт ДУ дополнительного автономного отопителя и т.д.) с помощью внешних входов, со штатной кнопки (закрытие ЦЗ) автомобиля и со штатного брелка.

Подключение модуля

Пары проводов модуля, CAN 1 и CAN 2, предназначены для подключения к CAN-шине: CAN 2 подключается к шине со стороны блока управления климат-контролем (см. рис. 20), а CAN 1 — со стороны автомобиля.

Подробное описание подключения см. в схеме 6.

Вывод модуля №14 используется для управления блоком управления климат-контролем при выключенном зажигании. У блока управления климат-контролем вывод №14 подключается к проводу, входящему в контакт №20 20-контактного разъема модуля (см. рисунок 23), с помощью прилагаемой диодной развязки. При установке на автомобиле VW Passat CC, вывод модуля №14 не используется.

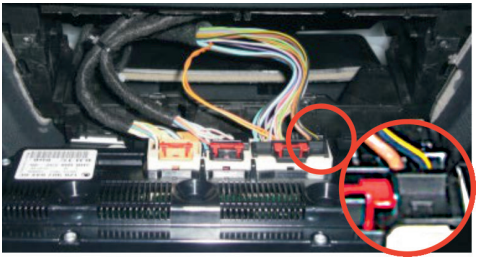

Рис. 23

Управление штатным (заводским) автономным отопителем

Модуль позволяет включить климатическую установку автомобиля в том режиме, в котором она находилась перед выключением зажигания, и одновременно с этим запустить штатный автономный отопитель. Управление модулем возможно от дополнительных устройств (GSM-пейджер, пульт ДУ дополнительного автономного отопителя и т.д.) с помощью внешних входов, со штатной кнопки (закрытие ЦЗ) автомобиля и со штатного брелка.

Подключение модуля

Пары проводов модуля, CAN 1 и CAN 2, предназначены для подключения к CAN-шине: CAN 2 подключается к шине со стороны блока управления климат-контролем, а CAN 1 — со стороны автомобиля.

Подробное описание подключения см. в схеме 7.

Вывод модуля №14 используется для управления климат-контролем при выключенном зажигании. У блока управления климат-контролем вывод №14 подключается к проводу, входящему в контакт №20 20-контактного разъема модуля (см. рисунок 23), с помощью прилагаемой диодной развязки.

Вывод модуля №5 подключается к контакту №2 8-контактного разъема с помощью прилагаемого в комплекте провода с клеммой, которую необходимо вставить в разъем штатного автономного отопителя (см. рисунок 24). Подключение проводится справа за бампером (для удобного доступа рекомендуется снять противотуманную фару).

На автомобилях с обновленным в 2010 году программным обеспечением штатного догревателя Webasto требуется установка модуля eFC-VAG. В противном случае запуск отопителя будет невозможен. При установке eFC-VAG, вывод №5 модуля подключать не требуется (независимо от версии ПО Webasto).
eFC-VAG предназначен для работы только с дизельным двигателем.

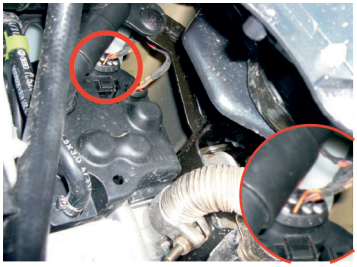

Рис. 24

Применение модуля на автомобилях: VW Multivan T5 (2003–2009), VW Multivan T5 (2010--) и VW Amarok (2010-2016)

Группа 11, подгруппа 1 **CAN-шина в автомобиле:** • CAN-L — оранжевый с коричневой полосой • CAN-H — оранжевый с зеленой полосой.	**Штатная кнопка управления:** • Не поддерживается. **Управление со штатного брелка:** • Поддерживается.

Управление штатным (заводским) автономным отопителем

Модуль позволяет включить штатный автономный отопитель для прогрева двигателя и салона от дополнительных устройств (GSM-пейджер, дополнительная сигнализация и т.д.) с помощью внешних входов и со штатного брелка.

Модуль не позволяет включить автономный отопитель со штатной кнопки (закрытие ЦЗ) на автомобилях определенной комплектации.

Подключение модуля

Модуль подключается к CAN-шине автомобиля в любом удобном месте, например: в жгуте под водительским сиденьем, в жгуте за блоком управления климат-контролем, в жгуте за перчаточным ящиком, в жгуте под правым передним сидением. При подключении используется пара проводов модуля CAN 1, а CAN 2 не используется.

Вывод модуля №5 (цифровая шина управления штатным отопителем) подключается к контакту №1 шестиконтактного разъема штатного автономного отопителя с помощью прилагаемого в комплекте провода с клеммой, которую необходимо вставить в разъем.

Блок отопителя на автомобиле VW Multivan расположен слева под днищем автомобиля (примерно, под водительским сиденьем) и закрыт кожухом. Электрические разъемы находятся на верхней части блока и доступ к ним затруднен из-за малого расстояния между отопителем и днищем кузова автомобиля (см. рисунки 25, 26).

Для запуска штатного отопителя на автомобиле VW Multivan, имеющего в комплектации таймер запуска, не требуется подключения непосредственно к отопителю (вывод модуля №5 не используется). Запуск осуществляется по CAN-шине.

Блок отопителя на автомобиле VW Amarok расположен под капотом.

Подробное описание подключения см. в схеме 8.

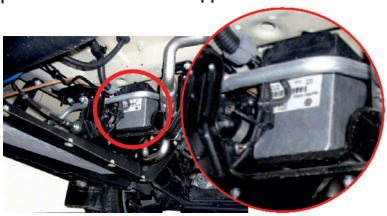

Рис. 25

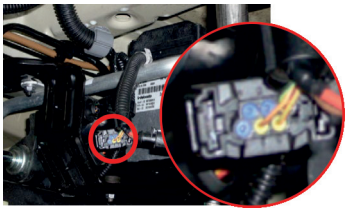

Рис. 26

Управление дополнительно установленным автономным отопителем для VW Amarok

Модуль позволяет включить климатическую установку автомобиля, и одновременно с этим запустить дополнительно установленный автономный отопитель. Управление модулем возможно от дополнительных устройств (GSM-пейджер, дополнительная сигнализация и т.д.) с помощью внешних входов и со штатного брелка.

Модуль не позволяет включить автономный отопитель со штатной кнопки (закрытие ЦЗ) на автомобилях определенной комплектации.

Подключение модуля

Пары проводов модуля, CAN 1 и CAN 2, предназначены для подключения к CAN-шине: CAN 2 подключается к шине со стороны блока управления климат-контролем (см. рисунки 27, 28), а CAN 1 — со стороны автомобиля.

Подробное описание подключения см. в схеме 4.

Рис. 27

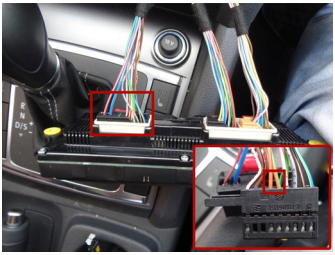

Рис. 28

По умолчанию климатическая установка включается в штатный режим «продувки», предусмотренный автопроизводителем. Можно настроить модуль так, чтобы климатическая установка включалась в режим оставленный автовладельцем при выключении зажигания. Для этого:

1. В течение 10 с после включения зажигания нажмите 14 раз кнопку программирования.
2. Модуль проинформирует о состоянии пункта сериями по 1 световому сигналу.
3. Нажмите 1 раз кнопку программирования.
4. Модуль проинформирует о состоянии пункта сериями по 2 световых сигнала.
5. Подождите 15 с.
6. При успешном сохранении настройки СИД мигнет 4 раза, при ошибке — 1 длинное мигание.

Применение системы на автомобиле Multivan T6 (2015-2016)

Группа 11, подгруппа 3 **CAN-шина в автомобиле:** • CAN-L — оранжевый с коричневой полосой • CAN-H — оранжевый с зеленой полосой.	**Штатная кнопка управления:** • Не поддерживается. **Управление со штатного брелка:** • Поддерживается.

Управление дополнительно установленным автономным отопителем

Система подключается в разрыв CAN-шины автомобиля, подходящей к блоку KLA.

Пары проводов системы, CAN 1 и CAN 2, предназначены для подключения к CAN-шине: CAN 2 подключается к шине со стороны блока KLA, а CAN 1 — со стороны автомобиля.

При подключении системы к CAN-шине рекомендуется разобрать соответствующий разъем автомобиля (у блока KLA), а затем собрать его, воспользовавшись прилагаемыми в комплекте кожухами. При таком способе подключения не нарушается заводская электропроводка автомобиля.

Подробное описание подключения см. в схеме 4.

Климатическая установка включается в последний оставленный режим.

Управление штатным догревателем

Система подключается в разрыв CAN-шины автомобиля, подходящей к блоку KLA и к штатному отопителю.

Пары проводов системы, CAN 1 и CAN 2, предназначены для подключения к CAN-шине: CAN 2 подключается к шине со стороны блока KLA и отопителя, а CAN 1 — со стороны автомобиля. Подключение отопителя можно осуществить в красном разъеме, находящемся под водительским сидением (см. рисунок 29). Также требуется подключение электропомпы, которое осуществляется с помощью желтого/красного провода (контакт №14), подключение можно осуществить в черном шестнадцатиконтактном разъеме к желтому/зеленому проводу (контакт №15) за блоком KLA.

Подробное описание подключения см. в схеме 15.

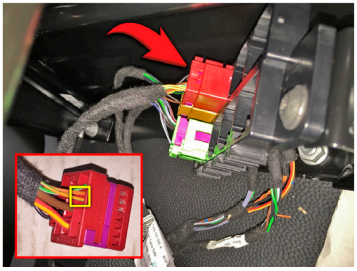

Рис. 29

Если автомобиль укомплектован климатической установкой с механическими регуляторами направления потока воздуха и его температуры, то для включения вентилятора отопителя необходимо зеленый/черный провод (контакт №15) системы подключить с помощью дополнительного реле к красному/желтому проводу на разъеме климатической установки (см. рисунок 30). Также требуется подключение электропомпы (желтый/зеленый провод), которое осуществляется с помощью желто-красного провода модуля (контакт №14) (см. рисунок 31)

Подробное описание подключения см. в схеме 14.

Климатическая установка включается в последний оставленный режим.

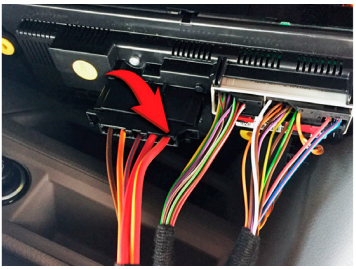

Рис. 30

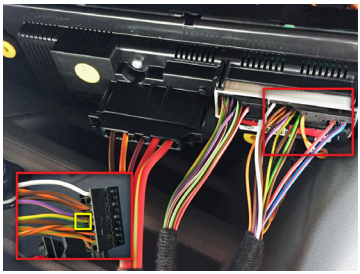

Рис. 31

Управление штатным отопителем (при наличии штатного таймера запуска)

Максимальное время работы отопителя не более 30 минут.

Группа 11, подгруппа 1 **CAN-шина в автомобиле:** • CAN-L — оранжевый с коричневой полосой • CAN-H — оранжевый с зеленой полосой.	**Штатная кнопка управления:** • Не поддерживается.

Подключение системы

Система подключается к CAN-шине автомобиля в любом удобном месте, например: в жгуте за блоком управления климат-контролем. При подключении используется пара проводов системы CAN 1.

Подробное описание подключения см. в схеме 5.

Применение модуля на автомобиле: VW Touareg (2006–2010)

Группа 11, подгруппа 1 **CAN-шина в автомобиле:** • CAN-L — оранжевый с коричневой полосой • CAN-H — оранжевый с зеленой полосой.	**Штатная кнопка управления:** • Кнопка закрытия ЦЗ на двери водителя. **Управление со штатного брелка:** • Поддерживается.

Управление штатным (заводским) автономным отопителем

О наличии штатного автономного отопителя можно узнать по наклейке, расположенной на центральной стойке кузова, под дверью водителя.

Модуль позволяет включить штатный автономный отопитель для прогрева двигателя и салона от дополнительных устройств (GSM-пейджер, пульт ДУ дополнительного автономного отопителя и т.д.) с помощью внешних входов, со штатной кнопки (закрытие ЦЗ) автомобиля и со штатного брелка.

Подключение модуля

Модуль подключается к CAN-шине автомобиля в любом удобном месте, например, за блоком управления климат-контролем (см. рисунок 32).

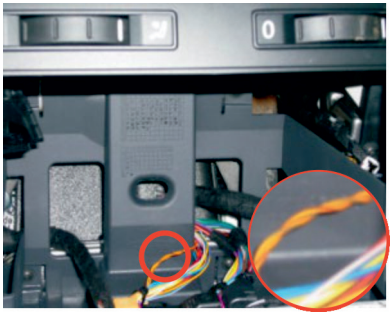

Рис. 32

При подключении используется пара проводов модуля CAN 1. Вывод модуля №5 (цифровая шина управления штатным отопителем) подключается к контакту №1 шестиконтактного разъема штатного автономного отопителя с помощью прилагаемого в комплекте провода с клеммой, которую необходимо вставить в разъем. Подключение проводится в задней нише левого переднего колеса (см. рисунок 33).

Подробное описание подключения см. в схеме 8.

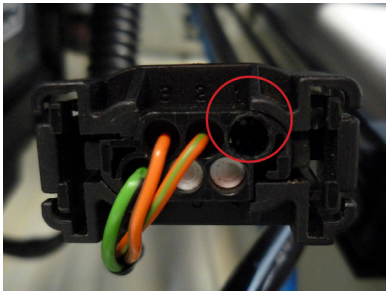

Рис. 33

Управление дополнительно установленным автономным отопителем

Модуль позволяет включить климатическую установку автомобиля в специальный режим «продувки» салона, предусмотренный производителем автомобиля, и одновременно с этим запустить дополнительно установленный автономный отопитель. Управление модулем возможно от дополнительных устройств (GSM-пейджер, пульт ДУ дополнительного автономного отопителя и т.д.) с помощью внешних входов, со штатной кнопки (закрытие ЦЗ) автомобиля и со штатного брелка.

Подключение модуля

Модуль подключается в разрыв салонной CAN-шины автомобиля непосредственно за блоком управления климат-контролем (см. рисунок 32). Пары проводов модуля, CAN 1 и CAN 2, предназначены для подключения к CAN-шине: CAN 2 подключается к шине со стороны блока управления климат-контролем, а CAN 1 — со стороны автомобиля.

Подробное описание подключения см. в схеме 2.

Применение модуля на автомобиле VW Crafter (2011-2016)

Группа 13, подгруппа 1 **CAN-шина в автомобиле:** • CAN-L — коричневый • CAN-H — коричневый с красной полосой.	**Штатная кнопка управления:** • Кнопка на руле «Стрелка вниз». **Управление со штатного брелка:** • Поддерживается.

Управление дополнительно установленным автономным отопителем

Модуль подключается в разрыв CAN-шины автомобиля, подходящей к блоку KLA.

- Коричневый/красный (CAN-H)
- Коричневый (CAN-L).

Пары проводов модуля, CAN 1 и CAN 2, предназначены для подключения к CAN-шине: CAN 2 подключается к шине со стороны блока KLA, а CAN 1 — со стороны автомобиля.

При подключении модуля к CAN-шине рекомендуется разобрать соответствующий разъем автомобиля (у блока KLA), а затем собрать его, воспользовавшись прилагаемыми в комплекте кожухами. При таком способе подключения не нарушается заводская электропроводка автомобиля.

Подробное описание подключения см. в схеме 11.

Климатическая установка включается в последний оставленный режим.

Рис. 34

Управление штатным (заводским) автономным отопителем

Модуль подключается в разрыв CAN-шины автомобиля, подходящей к блоку KLA и к штатному отопителю.

- Коричневый/красный (CAN-H)
- Коричневый (CAN-L).

Пары проводов модуля, CAN 1 и CAN 2, предназначены для подключения к CAN-шине: CAN 2 подключается к шине со стороны блока KLA и отопителя, а CAN 1 со стороны автомобиля. Подключение отопителя можно осуществить в дистрибьюторе находящемся справа под перчаточным ящиком (см. рисунок 36).

При подключении используется витая пара, имеющая обозначение X30/24.6.

Подробное описание подключения см. в схеме 12.

При подключении модуля к CAN-шине рекомендуется разобрать соответствующий разъем автомобиля, а затем собрать его, воспользовавшись прилагаемыми в комплекте кожухами. При таком способе подключения не нарушается заводская электропроводка автомобиля.

Климатическая установка включается в последний оставленный режим. кнопка управления отопителем (см. рис. 35) должна быть включена в режиме догревателя.

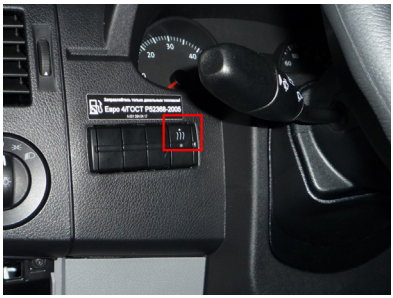

Рис. 35

Если автомобиль укомплектован климатической установкой с механическими регуляторами направления потока воздуха и его температуры, то для включения вентилятора отопителя необходимо зеленый/черный провод (контакт №15) модуля подключить с помощью дополнительного реле к черному/красному проводу (контакт №5) на разъеме климатической установки (см. рисунок 37).

Подробное описание подключения см. в схеме 13.

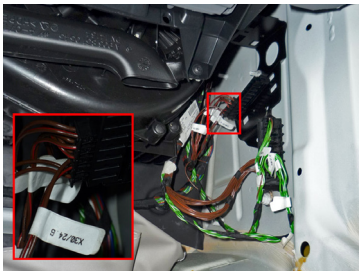

Рис. 36

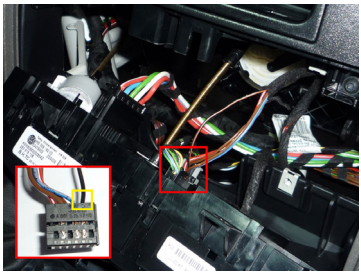

Рис. 37

Применение системы на автомобилях Audi A4 (2015--), Audi Q5 (2017--), Audi A5 Coupe (2017--), Audi A5 Sportback (2017--)

Управление дополнительно установленным автономным отопителем

Группа 3, подгруппа 6 **CAN-шина в автомобиле:** • CAN-L — оранжевый с коричневой полосой • CAN-H — черный.	**Штатная кнопка управления:** • Кнопка закрытия ЦЗ на двери водителя.

Система позволяет включить климатическую установку автомобиля в последний оставленный режим и одновременно с этим запустить дополнительно установленный автономный отопитель.

Подключение системы

Система подключается в разрыв CAN-шины автомобиля подключение возможно за левой кик-панелью в красном разъеме (см. рисунок 38).

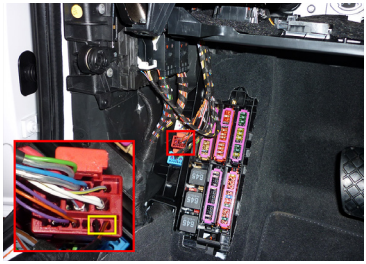

Рис. 38

Пары проводов системы, CAN 1 и CAN 3, предназначены для подключения к CAN-шине: CAN 3 подключается к шине со стороны блока управления климат-контролем (жгут идущий вверх), а CAN 1 — со стороны автомобиля.

Подробное описание подключения см. в схеме 2.

Управление штатным (заводским) автономным отопителем для Audi A4 (2015--)

Группа 3, подгруппа 4 **CAN-шина в автомобиле:** • CAN-L — оранжевый с коричневой полосой • CAN-H — оранжевый с серой полосой.	**Штатная кнопка управления:** • Кнопка закрытия ЦЗ на двери водителя.

Система позволяет включить штатный автономный отопитель и климат-контроль.

Подключение системы

Система подключается к CAN-шине в жгуте, находящимся за левой кик панелью (см. рис.39).

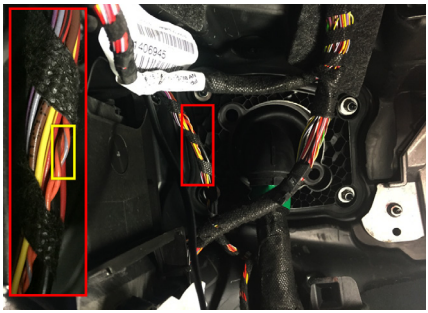

Рис. 39

При подключении используется пара проводов системы CAN 1.
Подробное описание подключения см. в схеме 5.

Применение системы на автомобиле Multivan T6 (2016--), VW Amarok (2017--)

Для штатного отопителя: **группа 11, подгруппа 5** Для дополнительно установленного: **группа 11, подгруппа 3** **CAN-шина в автомобиле:** • CAN-L — оранжевый с коричневой полосой • CAN-H — оранжевый с зеленой полосой.	**Штатная кнопка управления:** • Не поддерживается. **Управление со штатного брелка:** • Поддерживается.

Управление дополнительно установленным автономным отопителем

Подключение осуществляется непосредственно за блоком KLA.
Система подключается в разрыв CAN-шины автомобиля, подходящей к блоку KLA. Пары проводов системы, CAN 1 и CAN 2, предназначены для подключения к CAN-шине: CAN 2 подключается к шине со стороны блока KLA, а CAN 1 — со стороны автомобиля (см. рис.40, 41).

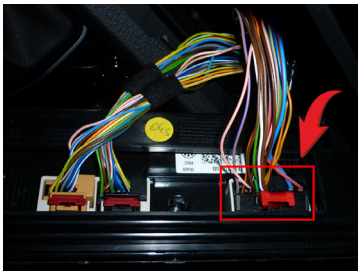

Рис. 40

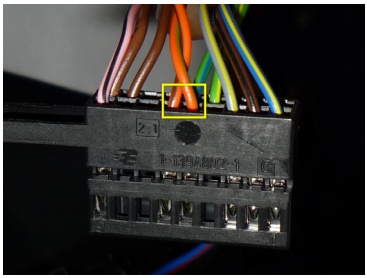

Рис. 41

При подключении системы к CAN-шине рекомендуется разобрать соответствующий разъем автомобиля (у блока KLA), а затем собрать его, воспользовавшись прилагаемыми в комплекте кожухами. При таком способе подключения не нарушается заводская электропроводка автомобиля.
Подробное описание подключения см. в схеме 4.

Климатическая установка включается в последний оставленный режим.

Управление штатным догревателем

Подключение осуществляется непосредственно за блоком KLA.

Система подключается в разрыв CAN-шины автомобиля, подходящей к блоку KLA. Пары проводов системы, CAN 1 и CAN 2, предназначены для подключения к CAN-шине: CAN 2 подключается к шине со стороны блока KLA, а CAN 1 — со стороны автомобиля (см. рис.40, 41).

При подключении системы к CAN-шине рекомендуется разобрать соответствующий разъем автомобиля (у блока KLA), а затем собрать его, воспользовавшись прилагаемыми в комплекте кожухами. При таком способе подключения не нарушается заводская электропроводка автомобиля.

Подробное описание подключения см. в схеме 2.

Требуется подключение электропомпы.
Климатическая установка включается в последний оставленный режим.

Если автомобиль укомплектован климатической установкой с механическими регуляторами направления потока воздуха и его температуры, то для включения вентилятора отопителя необходимо зеленый/черный провод (контакт №15) системы подключить с помощью дополнительного реле к красному/желтому проводу на разъеме климатической установки (см. рис. 42).

Подробное описание подключения см. в схеме 16.

Климатическая установка включается в последний оставленный режим.

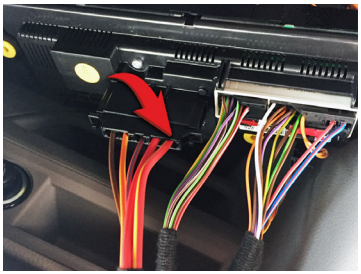

Рис. 42

Управление штатным отопителем (при наличии штатного таймера запуска) (только для автомобиля Multivan T6 (2016-2017)

Максимальное время работы отопителя не более 30 минут.

Рис. 43

Группа 11, подгруппа 1 **CAN-шина в автомобиле:** • CAN-L — оранжевый с коричневой полосой • CAN-H — оранжевый с зеленой полосой.	**Штатная кнопка управления:** • Не поддерживается.

Подключение системы

Система подключается к CAN-шине автомобиля в любом удобном месте, например: в жгуте за блоком управления климат-контролем. При подключении используется пара проводов системы CAN 1.

Подробное описание подключения см. в схеме 5.

Применение системы на автомобиле VW Caddy (2017-2020)

Группа 11, подгруппа 6 *(бензиновый двигатель)* **CAN-шина в автомобиле:** • CAN-L — оранжевый/коричневой • CAN-H — оранжевый/фиолетовый. **Группа 11, подгруппа 7** *(дизельный двигатель)* **CAN-шина в автомобиле:** • CAN-L — оранжевый/коричневой • CAN-H — оранжевый/фиолетовый.	**Штатная кнопка управления:** • Не поддерживается.

Управление штатным догревателем (с ручным кондиционером «Climatic»

Система подключается в разрыв CAN-шины автомобиля, подходящей к штатному отопителю. Пары проводов системы, CAN 1 и CAN 2, предназначены для подключения к CAN-шине: CAN 2 подключается к шине со стороны отопителя, а CAN 1 — со стороны автомобиля (см. рис.44).

Для включения вентилятора отопителя необходимо зеленый/черный провод (контакт №15) системы подключить с помощью дополнительного реле к проводу зажигания на разъеме климатической установки.

Подробное описание подключения см. в схеме 13.

Климатическая установка включается в последний оставленный режим.

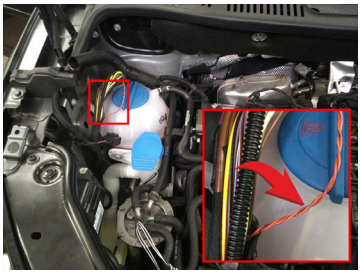

Рис. 44

Применение системы на автомобилях VW Crafter (2017--)

Группа 3, подгруппа 7 **CAN-шина в автомобиле:** • CAN-L — оранжевый с коричневой полосой • CAN-H — оранжевый с зеленой полосой.	**Штатная кнопка управления:** • Кнопка закрытия ЦЗ на двери водителя. **Управление со штатного брелка:** • Поддерживается.

Управление дополнительно установленным автономным отопителем

Система позволяет включить климатическую установку автомобиля и одновременно с этим запустить дополнительно установленный автономный отопитель.

Подключение системы

Система подключается в разрыв CAN-шины автомобиля непосредственно у блока управления климат-контролем (см. рис. 45).

Рис. 45

При подключении системы к CAN-шине рекомендуется разобрать соответствующий разъем автомобиля, а затем собрать его, воспользовавшись прилагаемыми в комплекте кожухами (см. рисунок 16).

Пары проводов системы, CAN 1 и CAN 3, предназначены для подключения к CAN-шине: CAN 3 подключается к шине со стороны блока управления климат-контролем, а CAN 1 — со стороны автомобиля.

Подробное описание подключения см. в схеме 2.

Управление штатным догревателем и климатической установкой (для а/м 2017-2019)

Требуется установка модуля eFC VAG v2 совместно с FanControl. Описание подключения eFC VAG v2 см. соответствующее техническое описание.

Управление штатным догревателем (для а/м 2017-2019)

Группа 3, подгруппа 8 **CAN-шина в автомобиле:** • CAN-L — оранжевый с коричневой полосой • CAN-H — оранжевый с фиолетовой полосой.	**Штатная кнопка управления:** • Кнопка закрытия ЦЗ на двери водителя. **Управление со штатного брелка:** • Поддерживается.

Требуется подключение электропомпы.
При данном подключении запуск климатической установки по CAN-шине не производится.

Система подключается в параллель CAN-шины автомобиля. Подключение производится в жгуте отопителя под водительским сиденьем (см. рис.46).

Подробное описание подключения см. в схеме17.

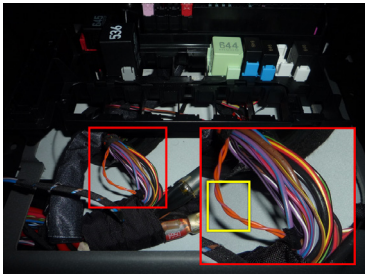

Рис. 46

Применение системы на автомобилях Porshe Cayenne (2018--)

Данные автомобили поддерживаются только модулем **FanControl-U2**.

Управление дополнительно установленным автономным отопителем

Группа 3, подгруппа 5 **CAN-шина в автомобиле:** • CAN-L — оранжевый с коричневой полосой • CAN-H — розовый.	**Штатная кнопка управления:** • Кнопка закрытия ЦЗ на двери водителя.

Система позволяет включить климатическую установку автомобиля в последний оставленный режим и одновременно с этим запустить дополнительно установленный автономный отопитель.

При наличии в автомобиле электротенов требуется их отключение на время работы FanControl

Подключение системы

Система подключается в разрыв CAN-шины автомобиля, подключение возможно за левой кик-панелью в зеленом разъеме (см. рисунок 47).

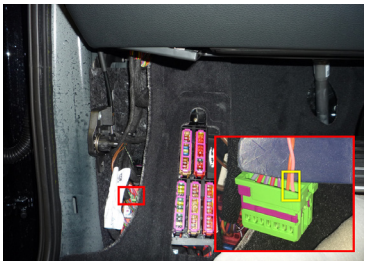

Рис. 47

Пары проводов системы, CAN 1 и CAN 3, предназначены для подключения к CAN-шине: CAN 3 подключается к шине со стороны блока управления климат-контролем (жгут идущий вверх), а CAN 1 — со стороны автомобиля.

Подробное описание подключения см. в схеме 2.

Применение системы на автомобилях Porshe Panamera (2017--)

Данные автомобили поддерживаются только модулем **FanControl-U2**.

Управление дополнительно установленным автономным отопителем

Группа 3, подгруппа 5 **CAN-шина в автомобиле:** • CAN-L — оранжевый/коричневый • CAN-H — оранжевый/белый.	**Штатная кнопка управления:** • Кнопка закрытия ЦЗ на двери водителя.

Система позволяет включить климатическую установку автомобиля в последний оставленный режим и одновременно с этим запустить дополнительно установленный автономный отопитель.

При наличии в автомобиле электротенов требуется их отключение на время работы FanControl

Подключение системы

Система подключается в разрыв CAN-шины автомобиля подключение возможно за левой кик-панелью в коричневом разъеме (см. рисунок 48).

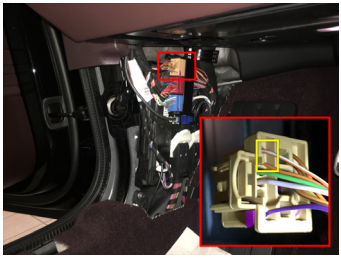

Рис. 48

Пары проводов системы, CAN 1 и CAN 3, предназначены для подключения к CAN-шине: CAN 3 подключается к шине со стороны блока управления климат-контролем (в сторону жгута), а CAN 1 — со стороны автомобиля (в сторону разъема).

Подробное описание подключения см. в схеме 2.

Применение системы на автомобилях VW Touareg (2018--)

Управление дополнительно установленным автономным отопителем

Группа 3, подгруппа 9 **CAN-шина в автомобиле:** • CAN-L — оранжевый/коричневый • CAN-H — розовый.	**Штатная кнопка управления:** • Кнопка закрытия ЦЗ на двери водителя.

Система позволяет включить климатическую установку автомобиля в последний оставленный режим и одновременно с этим запустить дополнительно установленный автономный отопитель.

При наличии в автомобиле электротенов требуется их отключение на время работы FanControl

Подключение системы

Система подключается в разрыв CAN-шины автомобиля подключение возможно за левой кик-панелью в черном разъеме (см. рисунок 49).

Подключение CAN-шины осуществляется через дополнительное реле. Для управления реле необходимо использовать один из выходов FanControl с назначенной функцией №5 «Управление ТЭН».

Пары проводов системы, CAN 1 и CAN 3, предназначены для подключения к CAN-шине: CAN 3 подключается к шине со стороны блока (в сторону разъема), а CAN 1 — со стороны автомобиля (в сторону жгута). Так же необходимо подключение LIN-шины контакт №1 фиолетовый/белый провод (см. рис.50). LIN подключается в разрыв: LIN1 в сторону машины, LIN2 в сторону кнопки управления светом.

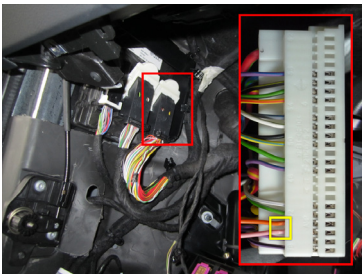

Рис. 49

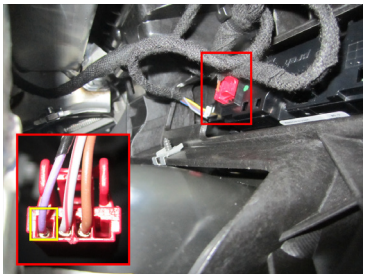

Рис. 50

Подробное описание подключения см. в схеме 18.

Применение системы на автомобилях VW Touareg (2018--)

Управление штатным (заводским) автономным отопителем

Группа 3, подгруппа 4 **CAN-шина в автомобиле:** • CAN-L — оранжевый/коричневой • CAN-H — оранжевый/фиолетовый или фиолетовый	**Штатная кнопка управления:** • Кнопка закрытия ЦЗ на двери водителя.

Система позволяет включить штатный автономный отопитель и климат-контроль.

Подключение системы

Подключение осуществляется за левой кик панелью в красном разъеме (см. рис. 51).
При подключении используется пара проводов системы CAN 1.
Подробное описание подключения см. в схеме 19.

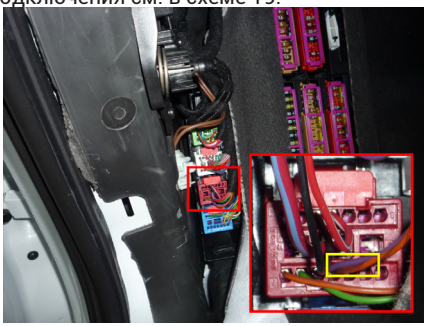

Рис. 51

Применение системы на автомобилях Audi A6 (2019--), A7 (2018--), A8 (2018--), Q7 (2019--), Q8 (2018--)

Управление дополнительно установленным автономным отопителем

Группа 3, подгруппа 9 **CAN-шина в автомобиле:** • CAN-L — оранжевый/коричневый (41pin) • CAN-H — зеленый (40pin)	**Штатная кнопка управления:** • Кнопка закрытия ЦЗ на двери водителя.

Система позволяет включить климатическую установку автомобиля в последний оставленный режим и одновременно с этим запустить дополнительно установленный автономный отопитель.

При наличии в автомобиле электротенов требуется их отключение на время работы FanControl

Отключение системы FanControl происходит по открытию водительской двери или нажатию педали тормоза.

Подключение системы

Система подключается в разрыв CAN-шины автомобиля подключение возможно за левой кик-панелью в черном разъеме. (см. рисунок 52, 53).

Подключение CAN-шины осуществляется через дополнительное реле. Для управления реле необходимо использовать один из выходов FanControl с назначенной функцией №5 «Управление ТЭН».

Пары проводов системы, CAN 1 и CAN 3, предназначены для подключения к CAN-шине: CAN 3 подключается к шине со стороны блока (в сторону разъема), а CAN 1 — со стороны автомобиля (в сторону жгута). Так же необходимо подключение LIN-шины контакт №1 фиолетовый/белый провод (см. рис.54). LIN подключается в разрыв: LIN1 в сторону машины, LIN2 в сторону кнопки управления светом.

Подробное описание подключения см. в схеме 18.

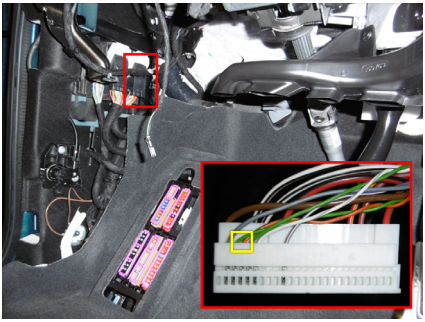

Рис. 52 (A6, A7, Q8)

Рис. 53 (A8)

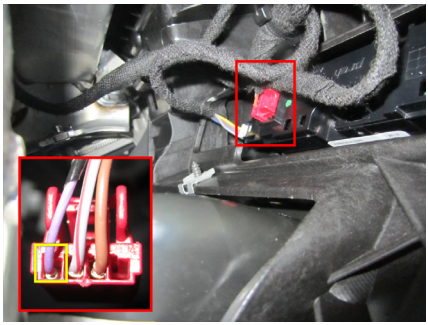

Рис. 54

Применение системы на автомобилях Audi A8 (2018--), Q8 (2018--)

Управление штатным (заводским) автономным отопителем

Группа 3, подгруппа 4 **CAN-шина в автомобиле:** • CAN-L — оранжевый/коричневой • CAN-H — оранжевый/фиолетовый или фиолетовый	**Штатная кнопка управления:** • Кнопка закрытия ЦЗ на двери водителя.

Система позволяет включить штатный автономный отопитель и климат-контроль.

Подключение системы

Подключение для Audi A8 осуществляется за левой кик панелью в красном разъеме (см. рис. 55). Подключение для Audi Q8 осуществляется у блока мультимедиа за перчаточным ящиком (см. рис. 56).

При подключении используется пара проводов системы CAN 1.

Подробное описание подключения см. в схеме 19.

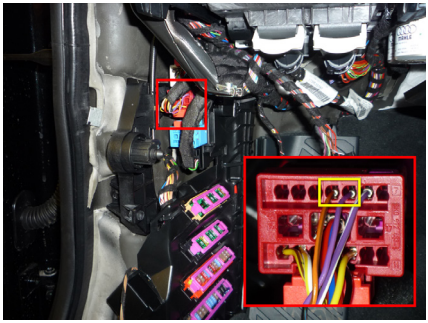

Рис. 55

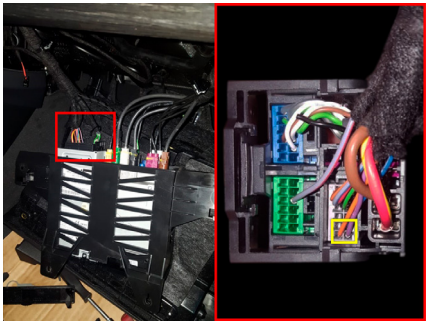

Рис. 56

Применение системы на автомобилях Porshe Cayenne (2018--)

Управление штатным автономным отопителем

Группа 3, подгруппа 4 **CAN-шина в автомобиле:** • CAN-L — оранжевый/коричневый • CAN-H — розовый.	**Штатная кнопка управления:** • Кнопка закрытия ЦЗ на двери водителя.

Система позволяет включить штатный автономный отопитель и климатическую установку в специальный режим.

Запуск отопителя возможен при температуре окружающей среды менее +4С градусов.

Подключение системы

Подключение возможно за левой кик-панелью в зеленом разъеме (см. рисунок 57).

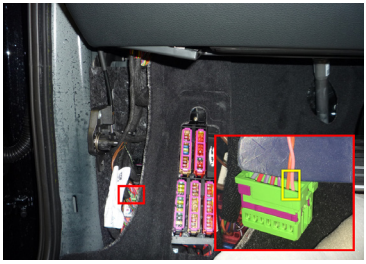

Рис. 57

При подключении используется пара проводов системы CAN 1.
Подробное описание подключения см. в схеме 1.

Применение системы на автомобилях VW T6.1 (2020--)

Группа 3, подгруппа 2 **CAN-шина в автомобиле:** • CAN-L — черный • CAN-H — желтый.	**Штатная кнопка управления:** • Кнопка закрытия ЦЗ на двери водителя.

Климатическая установка включается в последний оставленный режим.

Управление дополнительно установленным автономным отопителем

Система позволяет включить климатическую установку автомобиля и одновременно с этим запустить дополнительно установленный автономный отопитель.

Подключение системы

Система подключается в разрыв CAN-шины автомобиля непосредственно у блока управления климат-контролем (см. рис. 58, 59).

Пары проводов системы, CAN 1 и CAN 3, предназначены для подключения к CAN-шине: CAN 3 подключается к шине со стороны блока управления климат-контролем, а CAN 1 — со стороны автомобиля.

Подробное описание подключения см. в схеме 2.

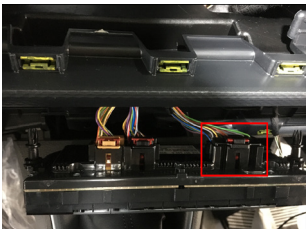

Рис. 58

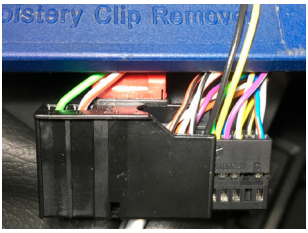

Рис. 59

Управление штатным догревателем

Группа 3, подгруппа 8 **CAN-шина в автомобиле:** • CAN-L — оранжевый с коричневой полосой • CAN-H — оранжевый с фиолетовой полосой.	**Штатная кнопка управления:** • Кнопка закрытия ЦЗ на двери водителя.

Требуется подключение электропомпы (см. рис. 61).
При данном подключении запуск климатической установки по CAN-шине не производится.

Для подключения используется пара проводов CAN1. Подключение производится в красном разъеме под водительским сиденьем (см. рис.60).

Подробное описание подключения см. в схеме 17.

Управление климатической установкой совместно со штатным догревателем

Группа 3, подгруппа 2 **CAN-шина в автомобиле:** • CAN-L — черный • CAN-H — желтый.	**Штатная кнопка управления:** • Кнопка закрытия ЦЗ на двери водителя.

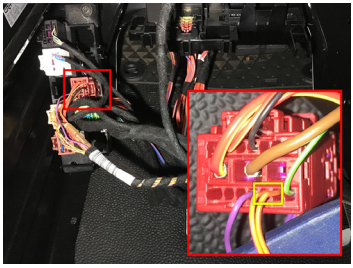

Рис. 60

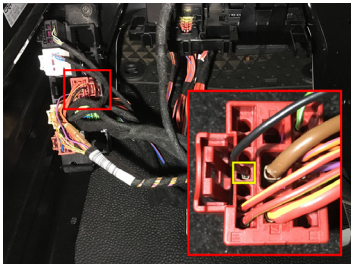

Рис. 61

Климатическая установка включается в последний оставленный режим.

Подключение системы

Система подключается в разрыв CAN-шины автомобиля непосредственно у блока управления климат-контролем (см. рис. 58, 59).
Пары проводов системы, CAN 1 и CAN 3, предназначены для подключения к CAN-шине: CAN 3 подключается к шине со стороны блока управления климат-контролем, а CAN 1 — со стороны автомобиля.
Подробное описание подключения см. в схеме 2.

Для запуска догревателя необходимо использовать устройства eFC VAG v2. Для подключения используется пара проводов CAN1. Подключение производится в красном разъеме под водительским сиденьем (см. рис.60).
Необходимо запрограммировать группу 3, подгруппу 7. Подробное описание см. Техническое описание eFC VAG v2/

Применение системы на автомобилях VW T6.1 (2020--) со штатным отопителем (в комплектации с потолочным таймером управления)

Группа 3, подгруппа 11 **CAN-шина в автомобиле:** • CAN-L — оранжевый с коричневой полосой • CAN-H — оранжевый с зеленой полосой или зеленый провод	**Штатная кнопка управления:** • Кнопка закрытия ЦЗ на двери водителя.

Система позволяет включить штатный автономный отопитель и климат-контроль.

Время работы отопителя зависит от штатных настроек автомобиля.

Подключение системы

Система подключается к CAN-шине автомобиля в любом удобном месте, например: в жгуте у блока BCM. При подключении используется пара проводов системы CAN 1.

Подробное описание подключения см. в схеме 19.

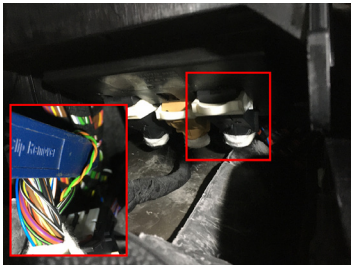

Рис. 62

Схема 1

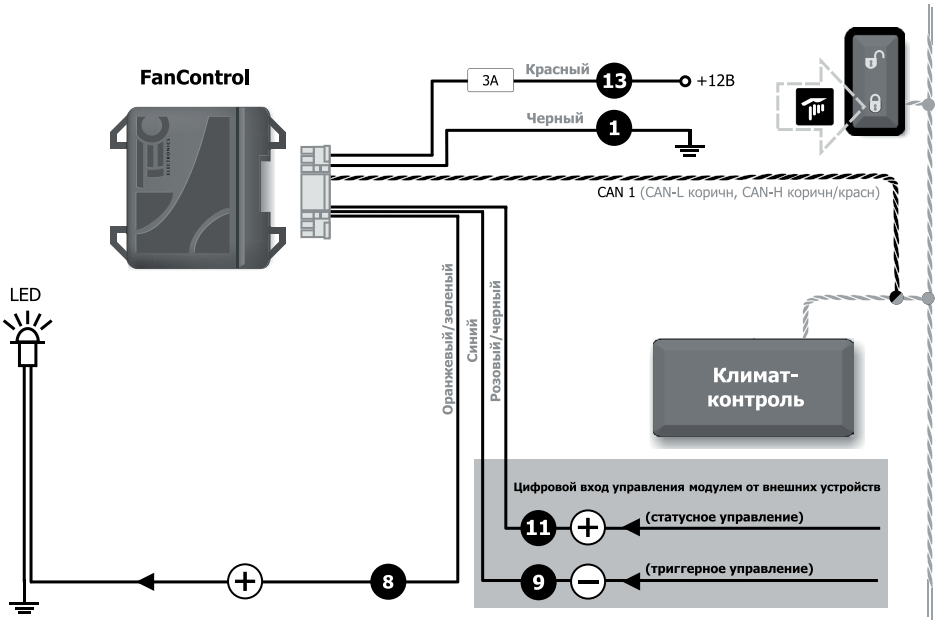

Схема 2

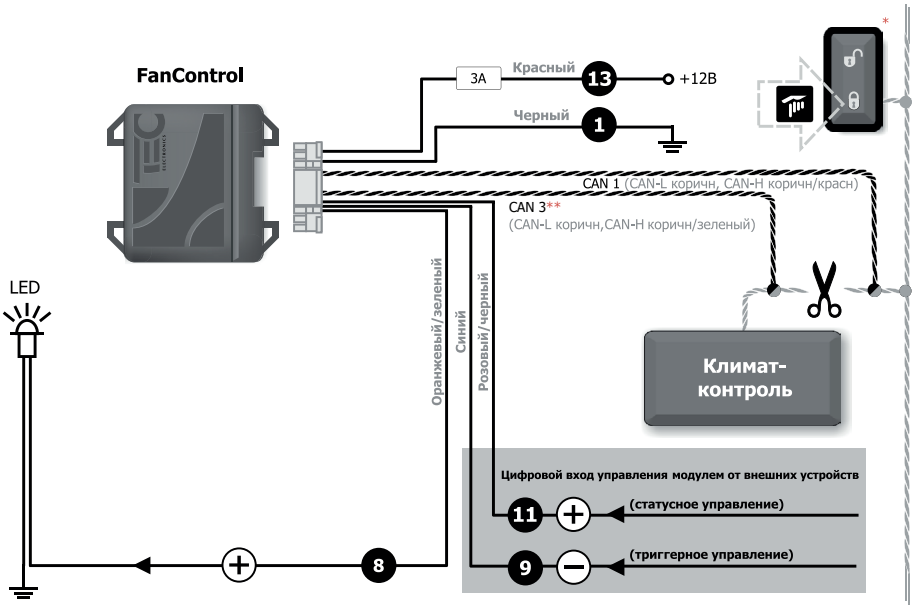

* На а/м Porshe Cayenne (2011-2017) используется кнопка «Возврат» на руле

** На а/м VW Touareg (2003-2010), Multivan T6 (2016--), VW Amarok (2017--) подключать CAN 2.

Схема 3

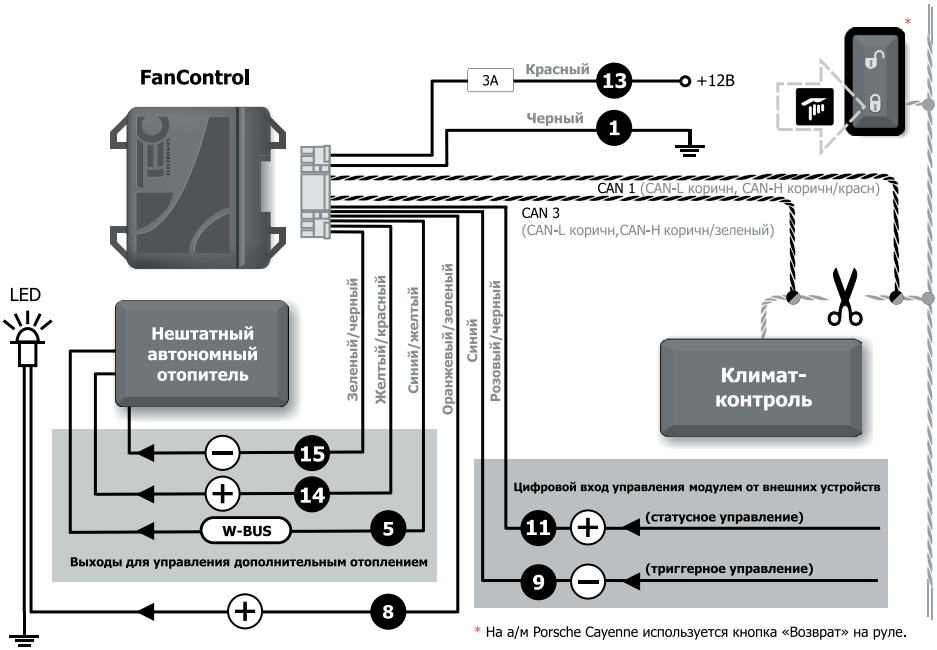

* На а/м Porsche Cayenne используется кнопка «Возврат» на руле.

Схема 4

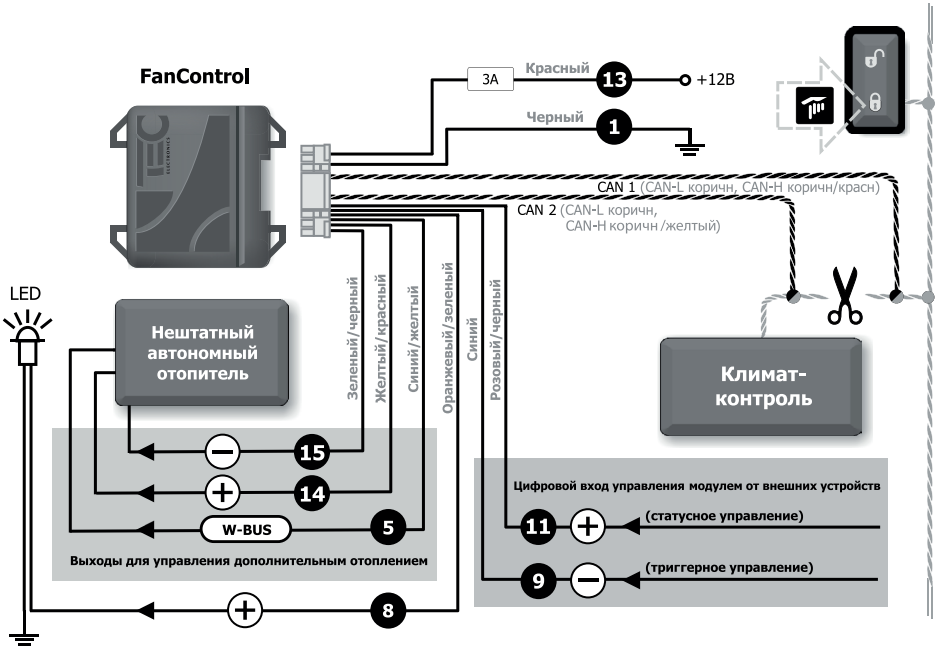

Схема 5

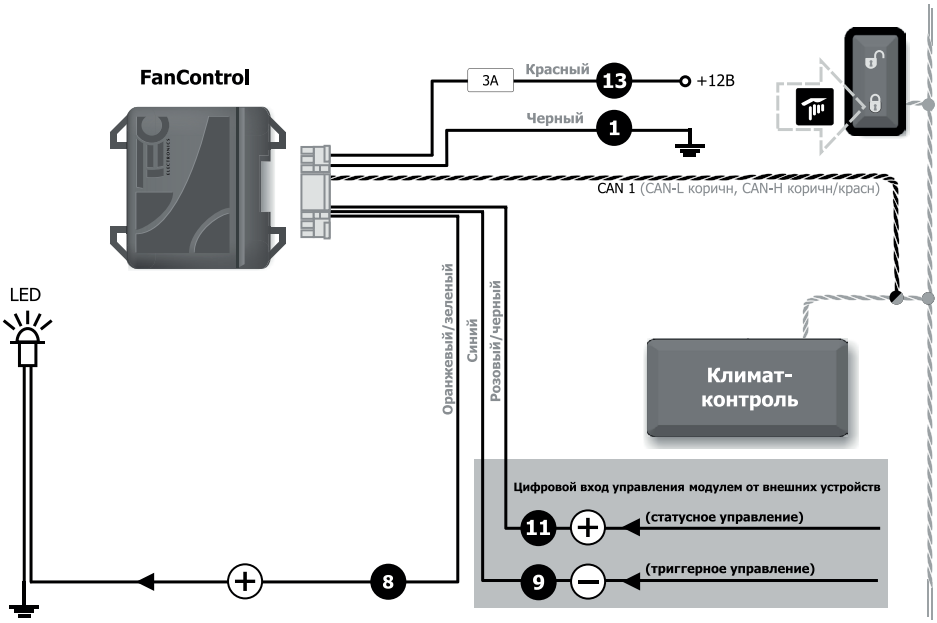

Схема 6

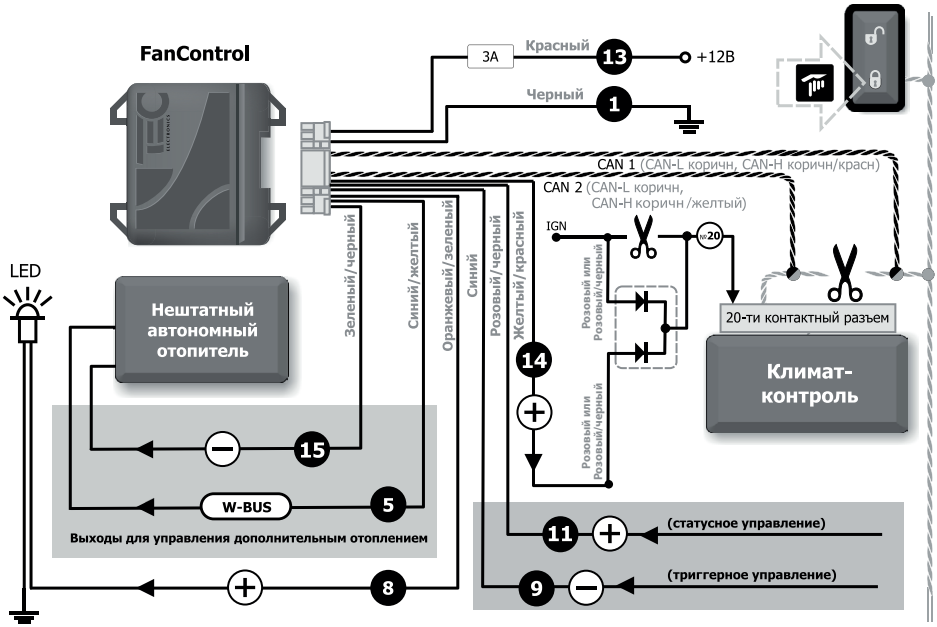

Схема 7

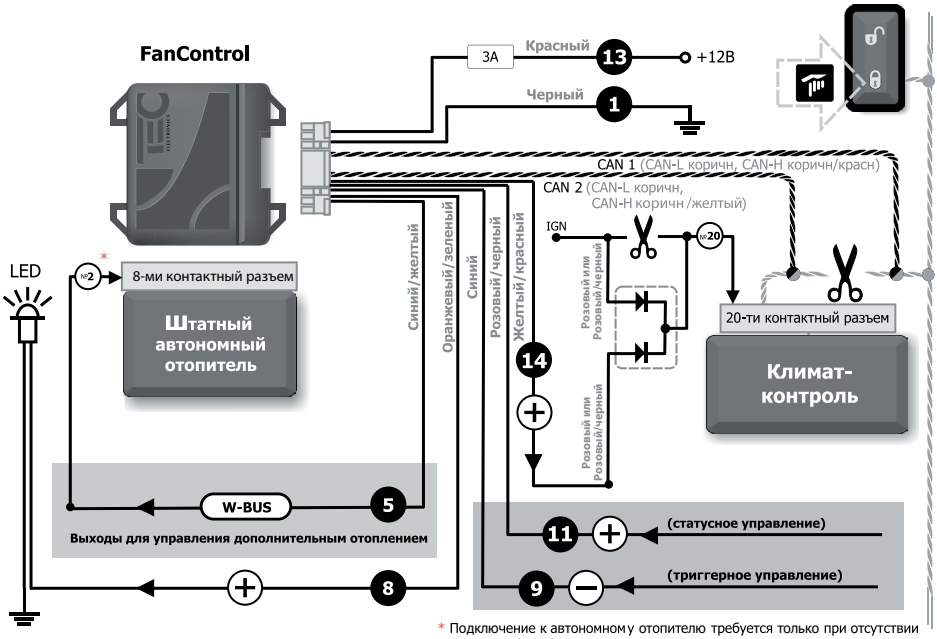

* Подключение к автономному отопителю требуется только при отсутствии модуля eFC-V AG

Схема 8

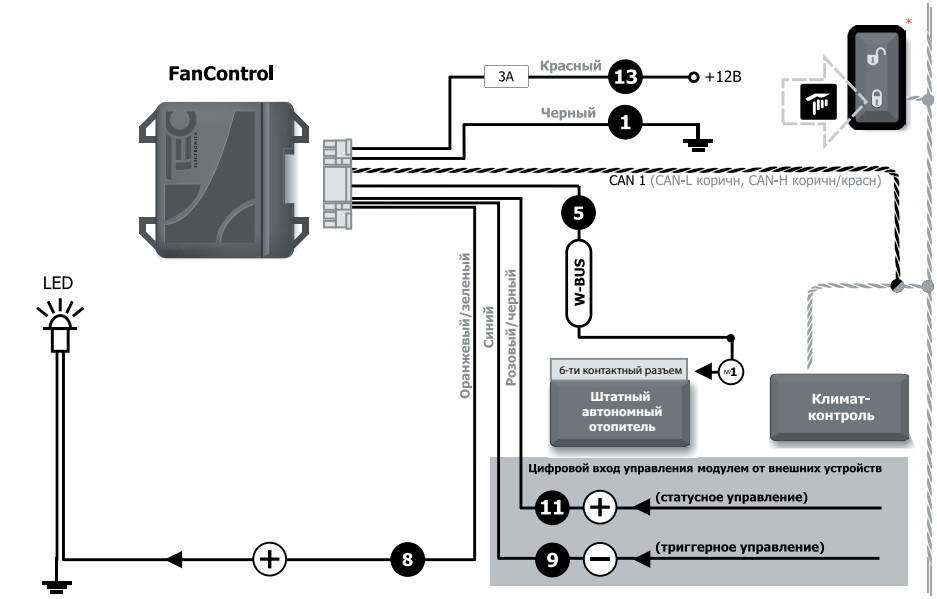

* При установке на а/м VW Multivan T5, VW Amarok модуль:
- не позволяет включить автономный отопитель со штатной кнопки (закрытие ЦЗ) автомобиля
- на а/м, укомплектованных системой «Climatic», вывод модуля №14 используется для управления дополнительным реле включения вентилятора.
- на а/м, укомплектованных штатным таймером запуска отопителя подключение вывода модуля №5 не требуется.

Схема 9

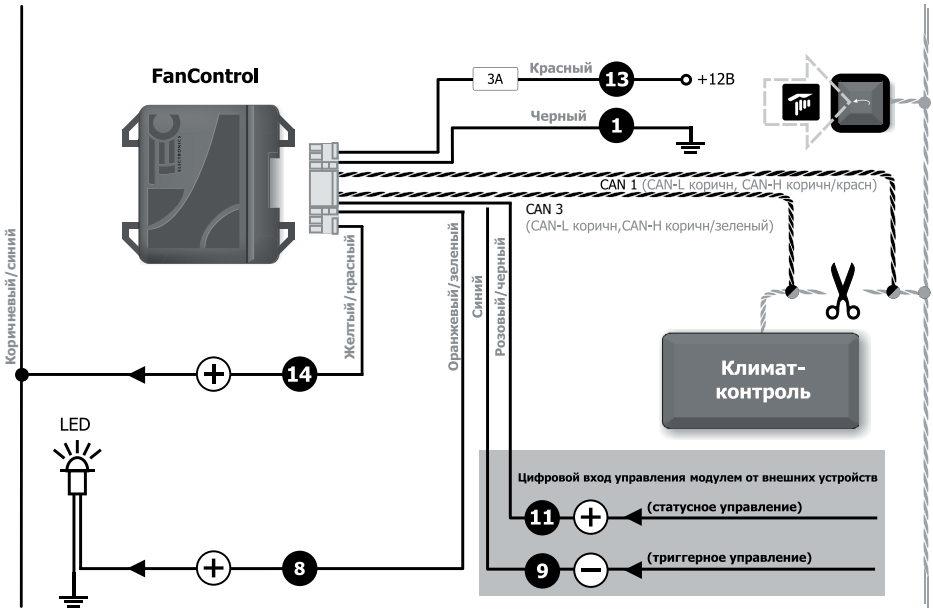

Схема 10

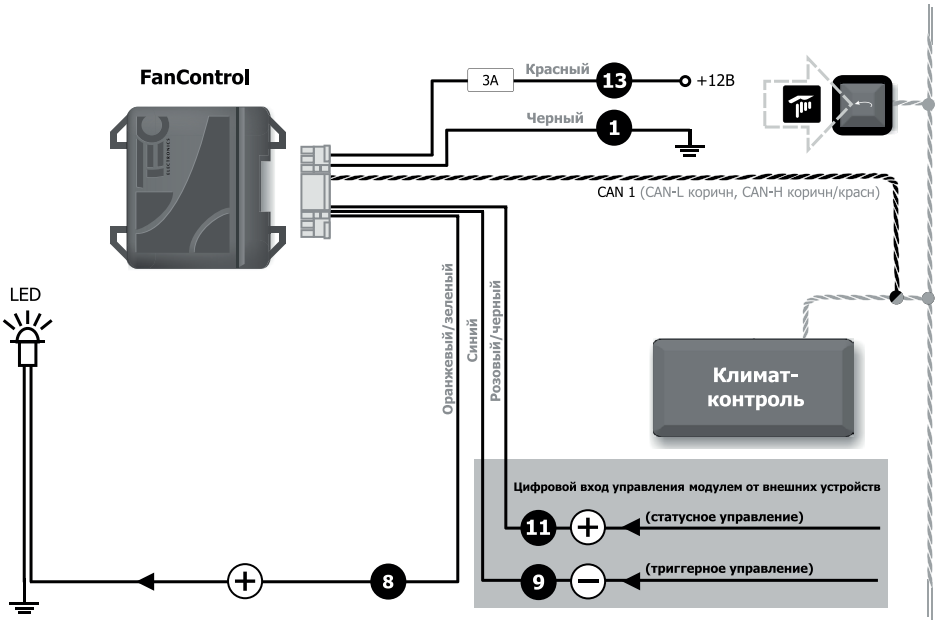

Схема 11

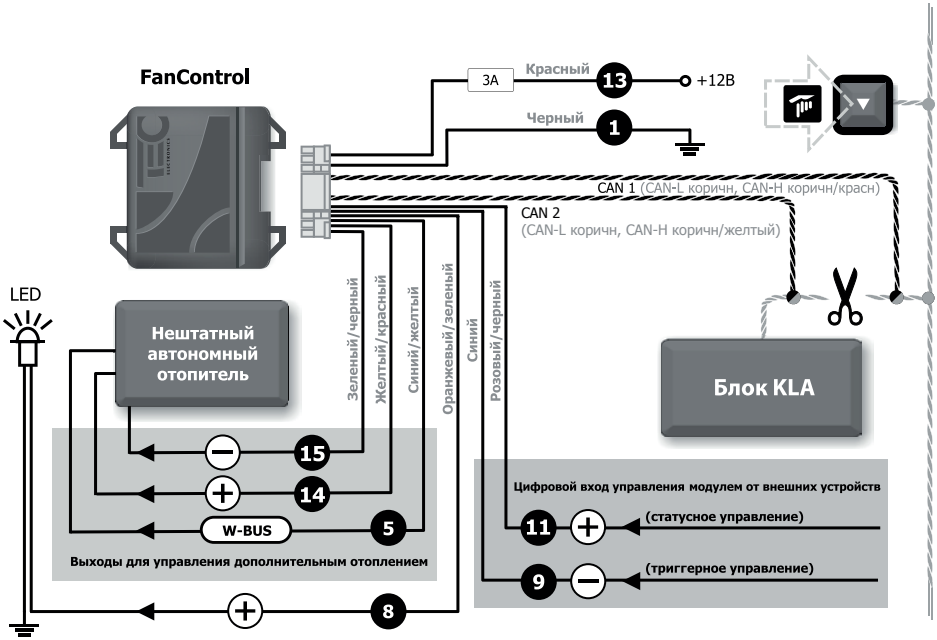

Схема 12

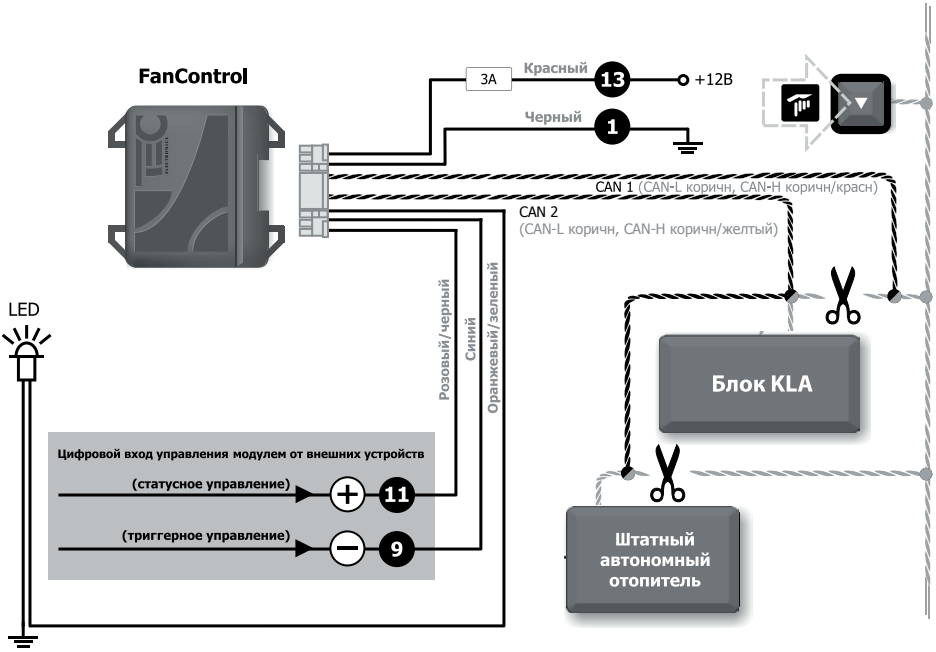

Схема 13

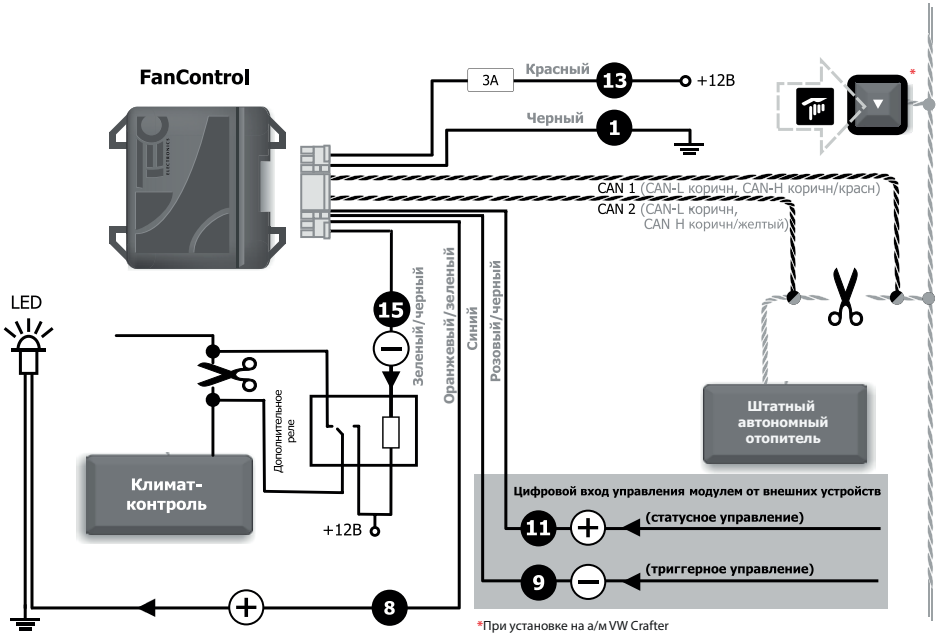

Схема 14

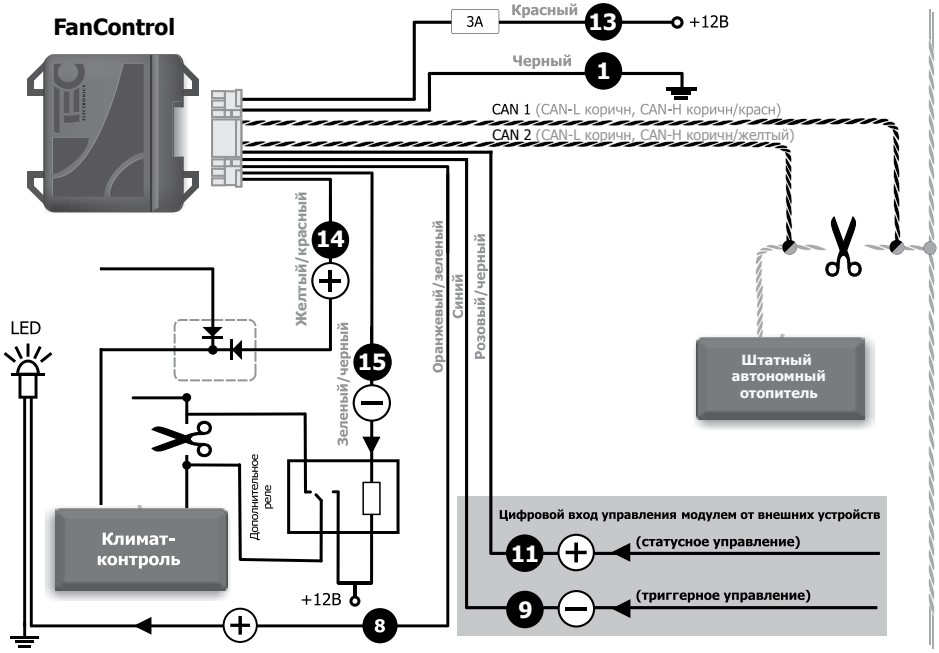

Схема 15

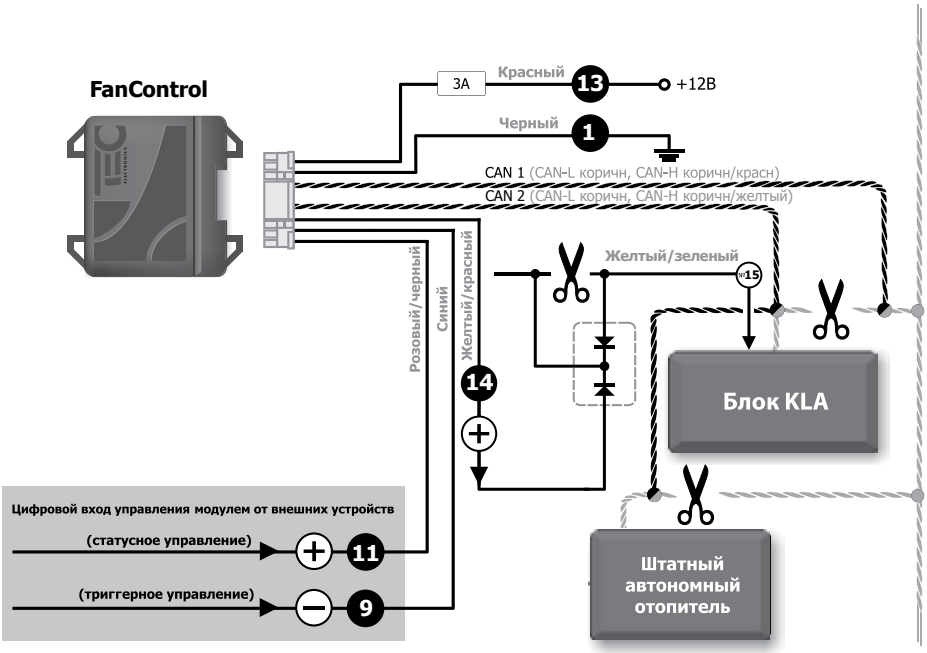

Схема 16

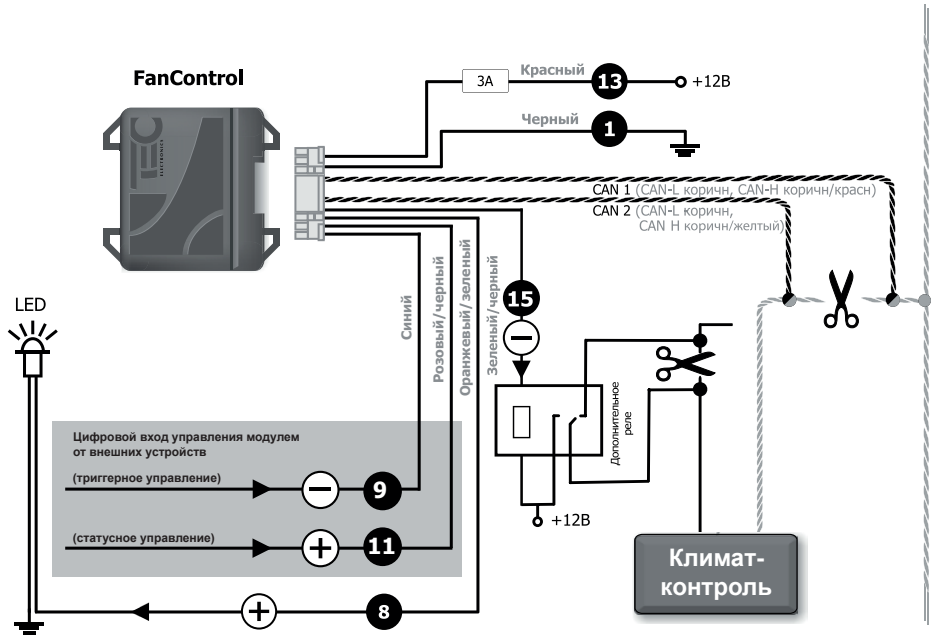

Схема 17

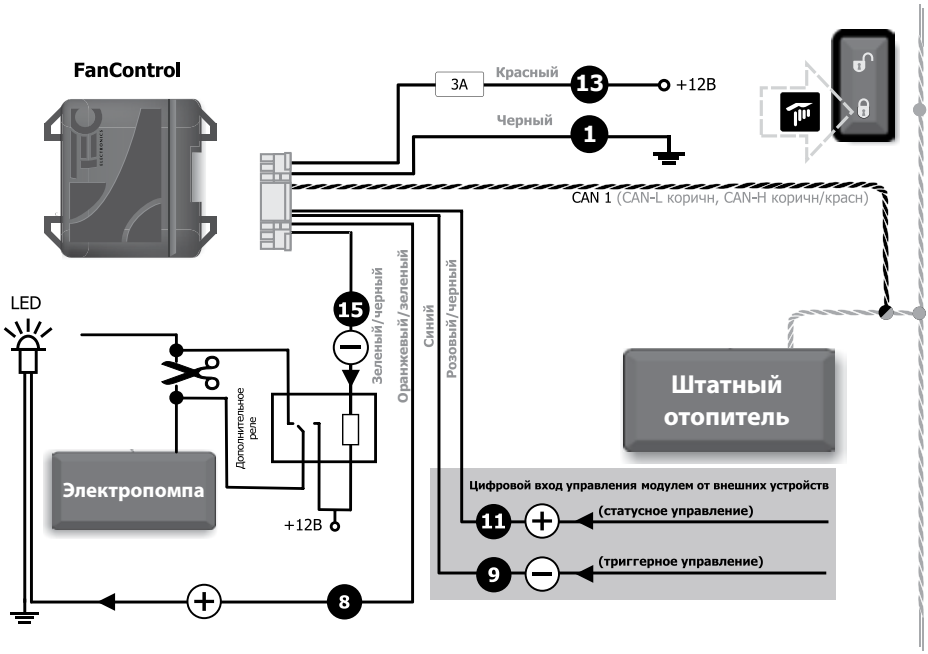

Схема 18

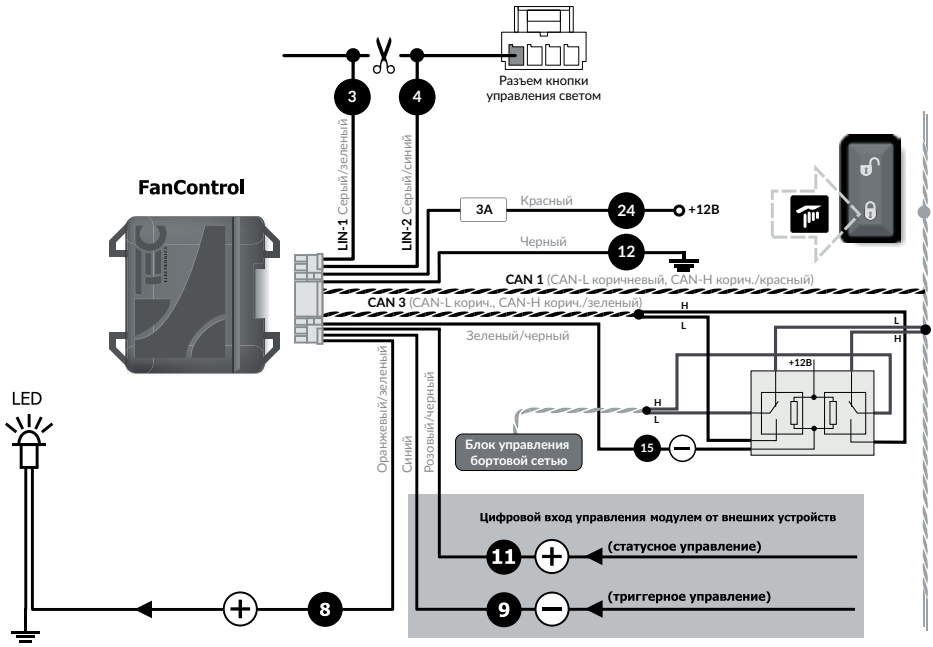

Схема 19

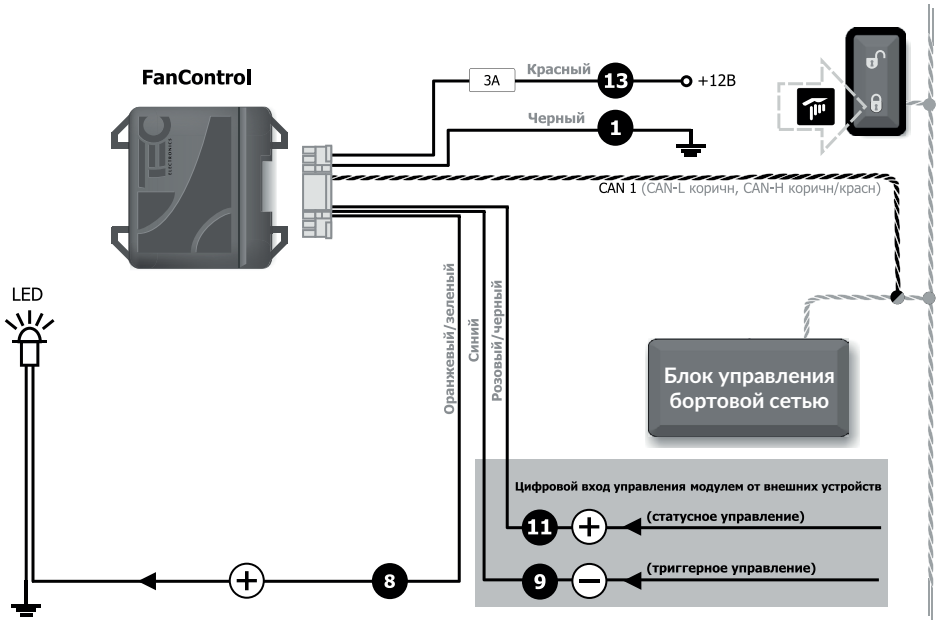
FanControl
3A
Красный
13
+12В
Черный
1
CAN 1 (CAN-L коричн, CAN-H коричн/красн)
LED
Оранжевый/зеленый
Синий
Розовый/черный
Блок управления бортовой сетью
Цифровой вход управления модулем от внешних устройств
11
(статусное управление)
9
(триггерное управление)
8